Эксперт по комплектации
скважинного оборудования

wwsystem

WATER WELL SYSTEMS

2020 каталог продукции

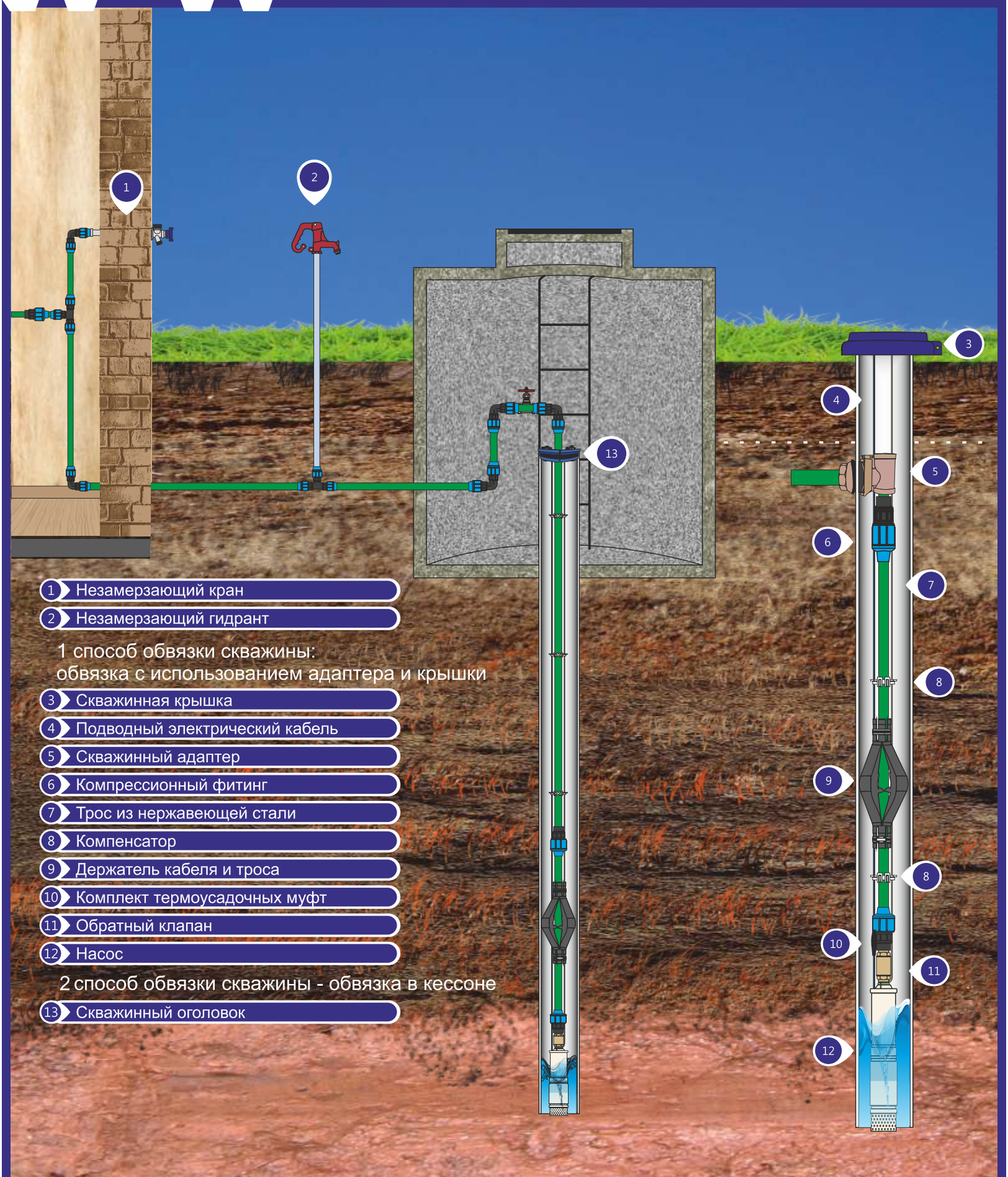

1 Незамерзающий кран

2 Незамерзающий гидрант

1 способ обвязки скважины:
обвязка с использованием адаптера и крышки

3 Скважинная крышка

4 Подводный электрический кабель

5 Скважинный адаптер

6 Компрессионный фитинг

7 Трос из нержавеющей стали

8 Компенсатор

9 Держатель кабеля и троса

10 Комплект термоусадочных муфт

11 Обратный клапан

12 Насос

2 способ обвязки скважины - обвязка в кессоне

13 Скважинный оголовок

Насосные станции (бустерная установка)

Станции повышения давления
Станции пожаротушения

NEW

Только лучшие компоненты

Насосные агрегаты:

Franklin Electric

Частотные преобразователи:

EURA DRIVES

Danfoss

Кронштейны:

FOME

Щиты управления:

fourgroup

Датчики давления:

Danfoss

KELLER

Коллекторы:

FOME

wwsystem WATER WELL SYSTEMS

Запорная арматура:

General Fittings

Платформы:

FOME

! Сфера применения: холодное и горячее водоснабжение. Повышение давления. Циркуляция. Поддержание давления.

KELLER

Преобразователи давления

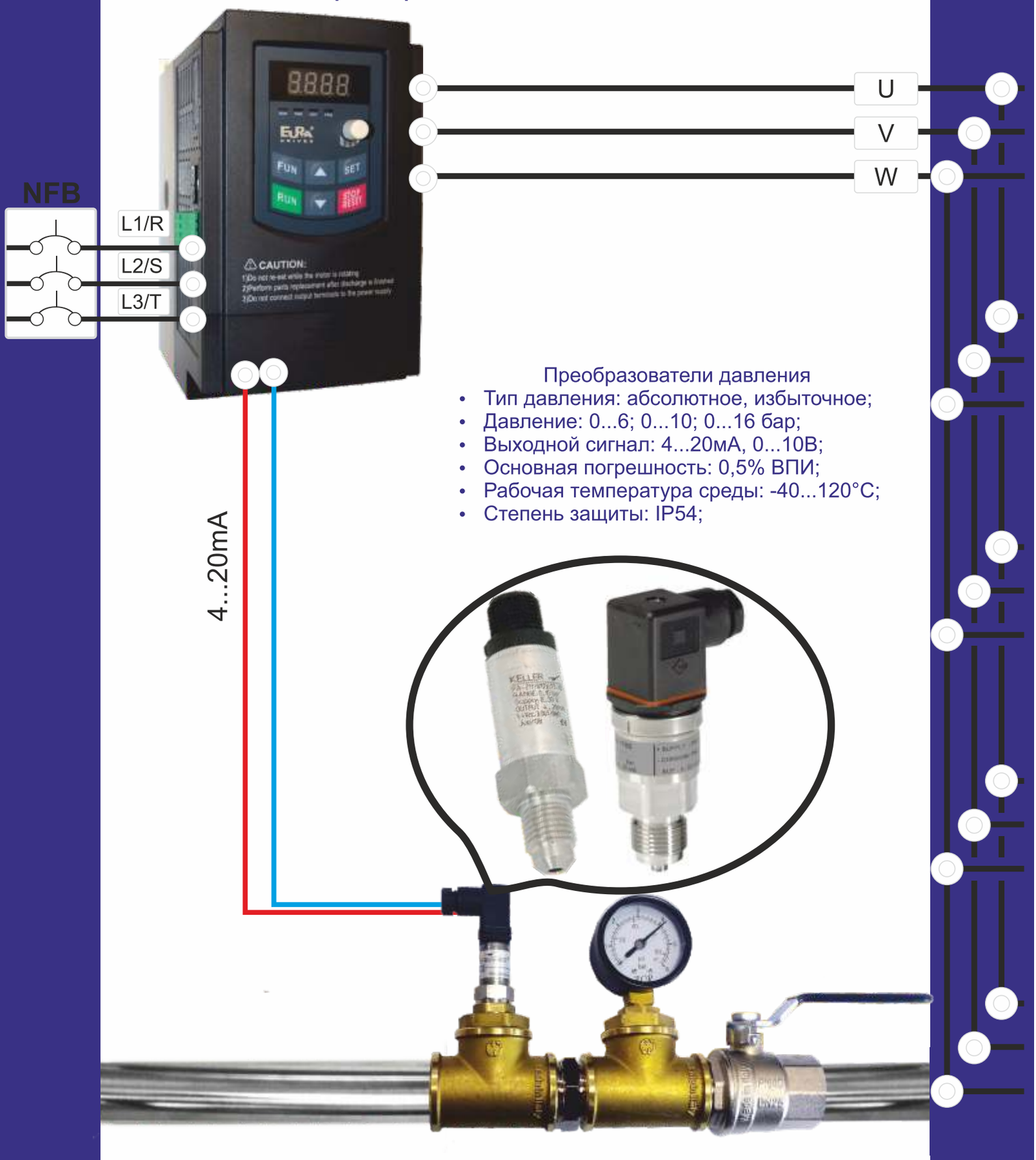

Преобразователи давления

- Тип давления: абсолютное, избыточное;
- Давление: 0...6; 0...10; 0...16 бар;
- Выходной сигнал: 4...20мА, 0...10В;
- Основная погрешность: 0,5% ВПИ;
- Рабочая температура среды: -40...120°С;
- Степень защиты: IP54;

Схема подключения частотника к насосу.

Электродвигатели скважинных насосов

4" Двигатели:

- PSC
- 1 и 3-х фазные
- 2-х проводные
- 3-х проводные

6" Двигатели:

- Капсулированные
- Капсулированные 90° С высокотемпературные
- Перематываемые

Серия VS

Насосы скважинные 4 и 6 дюймовые

- Наружный кожух и встроенный обратный клапан из нержавеющей стали.
- Пригодность для работы в горизонтальном положении.
- Плавающие крыльчатки (VS4) для улучшения производительности и долговечности насоса и защиты от истирания.

Применение:

- Муниципальные сети водоснабжения, фонтаны.
- Водораспределение и создание напора.
- Оросительные системы, спринклеры, станции по переработке сточных вод, станции фильтрации и обратного осмоса.

Серия EV

Вертикальный многоступенчатый насос из нержавеющей стали

- Проточная часть, вал, крыльчатка из нержавеющей стали AISI 304 или AISI 316.
- Новая конструкция гидравлической системы.
- Шариковый подшипник увеличенного размера.
- Замена механического уплотнения без демонтажа двигателя.
- Подшипник вала, промежуточный подшипник и муфта скольжения выполнены из карбида вольфрама.
- Стандартное сбалансированное механическое уплотнение.
- Стандартный электродвигатель без увеличенного подшипника.

Серия EH

Горизонтальный многоступенчатый насос из нержавеющей стали

- Компактная модульная конструкция, прочная и устойчивая к воздействию коррозии.
- Прочный вал двигателя увеличенного размера.
- Крыльчатки и диффузоры выполнены из нержавеющей стали.
- Легкое техобслуживание.
- Снятие гидравлического узла без отсоединения корпуса насоса от трубопроводов.
- Прочный защищенный от утечек роликовый подшипник двигателя установлен в кронштейне для двигателя.

Серия FN

Горизонтальный центробежный насос для водоснабжения и отопления (чугун)

- Моноблочной конструкции с одним рабочим колесом
- Вал электродвигателя насоса из нержавеющей стали
- Корпус насоса и рабочее колесо из чугуна
- Серия доступна в трех конфигурациях:
  - FNC: удлиненный вал с короткими муфтами
  - FNS: вал-заглушка с двигателем AEG

NEW

E2000	Серия общепромышленного назначения
	Любая приводная техника Станки Конвейеры Подъемные механизмы Насосы Вентиляторы
E800	Бюджетный преобразователь частоты
	HVAC Насосы Вентиляторы Кондиционирование
EP66	Преобразователь частоты в корпусе с защитой IP66
	• Влажные помещения; • Пыльные помещения; • Для насосов, вентиляторов; • Любое промышленное назначение. пылезащищён влагозащищён
EM30	Векторный преобразователь частоты
	Насосы Вентиляторы Конвейеры NEW
VFD	Инвертор DrivE-Tech
	Franklin Electric Насосы вертикальные многоступенчатые Насосы центробежные Насосы погружные NEW

Частотные преобразователи Danfoss Micro Drive

Модель преобразователя частоты	Ток, А	Мощность, кВт	Размеры, ВхШхГ	Вес, кг
однофазный вход 200-240В, IP20, без панели управления, вх. фильр A1/B, доп покрытие плат PCB				
Danfoss VLT Micro FC-051 0,18 кВт	1,2	0,18	150x70x148	1,1
Danfoss VLT Micro FC-051 0,37 кВт	2,2	0,37	150x70x148	1,1
Danfoss VLT Micro FC-051 0,75 кВт	4,2	0,75	150x70x148	1,1
Danfoss VLT Micro FC-051 1,5 кВт	6,8	1,5	180x75x168	1,6
Danfoss VLT Micro FC-051 2,2 кВт	9,6	2,2	239x90x194	3
3 фазы 380В, IP20, без панели управления, вх. фильр A1/B, доп покрытие плат PCB				
Danfoss VLT Micro FC-051 0,37 кВт	1,2	0,37	150x70x148	1,1
Danfoss VLT Micro FC-051 0,75 кВт	2,2	0,75	150x70x148	1,1
Danfoss VLT Micro FC-051 1,5 кВт	3,7	1,5	180x75x168	1,6
Danfoss VLT Micro FC-051 2,2 кВт	5,3	2,2	180x75x168	1,6
Danfoss VLT Micro FC-051 3,0 кВт	7,2	3	239x90x194	3
Danfoss VLT Micro FC-051 4,0 кВт	9	4	239x90x194	3
Danfoss VLT Micro FC-051 5,5 кВт	12	5,5	239x90x194	3
Danfoss VLT Micro FC-051 7,5 кВт	15,5	7,5	239x90x194	3
Danfoss VLT Micro FC-051 11 кВт	23	11	292x125x241	6
Danfoss VLT Micro FC-051 15 кВт	31	15	292x125x241	6
Danfoss VLT Micro FC-051 18,5 кВт	37	18,5	335x165x248	9,5
Danfoss VLT Micro FC-051 22 кВт	43	22	335x165x248	9,5

Шкафы управления (Италия)

Серия FULLAPP

Автоматический электронный щит управления прямого пуска для одного - трехфазного электродвигателя с защитой от сухого хода по cos φ и потребляемому току (управление: поплавок, реле давления или по датчику 4-20 mA), с возможностью подключения дистанционного управления при помощи GSM модуля и приложения.

- Мод. FULLAPP-M Сетевой вход 1 ~ 50/60Гц 230В±10%;
- Мод. FULLAPP-T Сетевой вход 3 ~ 50/60Гц 400В±10%;

Серия DUPLEX-UP

Серия электронных пультов для управления и защиты двух монофазных или трехфазных двигателей с переключением и защитой по току.

- Мод. DUPLEX-M Сетевой вход 1 ~ 50/60Гц 230В±10%;
- Мод. DUPLEX-T Сетевой вход 3 ~ 50/60Гц 400В±10%;

Серия EDOL

Серия электромеханических пультов (прямой пуск) для управления и защиты 1 монофазного и трехфазного двигателя с тепловой защитой

- Мод. EDOL1-M Сетевой вход 1 ~ 50/60Гц 230В±10%;
- Мод. EDOL1-T Сетевой вход 3 ~ 50/60Гц 400В±10%;

Серия ECOEASY

Серия пультов с частотным преобразователем для управления и защиты 1 двигателя трехфазн./трехфазн. 400В, трехфазн./трехфазн. 230В и монофазн./трехфазн. 230В с электронной защитой от перегрузки и управлением от сигнала 4-20мА.

- Мод. MT230 : Вход 1 ~ 50/60Гц 230В ±10% - OUT 3 ~ 230В;
- Мод. TT230 : Вход 3 ~ 50/60Гц 230В ±10% - OUT 3 ~ 230В;
- Мод. TT400 : Вход 3 ~ 50/60Гц 400В ±10% - OUT 3 ~ 400В;

Артикул	Давление (max)	Диапазон давления включения	Диапазон давления выключения	t^0 жидкости (max)	Класс защиты
PM/5-3W	5 бар	1-2,5 бар	1,8 - 4,5 бар	+55^{0}c	IP44
PM/5	5 бар	1-2,5 бар	1,8 - 4,5 бар	+55^{0}c	IP44
LP/3	-	0,5-0,9 бар	0,1-0,4 бар	+55^{0}c	IP44
BRIO 2000 M	10 бар	1-3,5 бар	1 - 3,5 бар	+55^{0}c	IP65
SIRIO ENTRY 230 (220В)	8 бар	1-6,7 бар	1,5-7 бар	+50^{0}c	IPX5
SIRIO (380В)	8 бар	1-6,7 бар	1,5-7 бар	+50^{0}c	IPX5

Скважинный оголовок WWSYSTEM

Артикул	Материал	ø (мм) наружный обсадной колонны	ø (мм) напорной трубы	ø (дюйм) кабельного ввода	ø (дюйм) вентиляц-ого отверстия
BP1600	нерж. Сталь	110 - 140	32	1/2	-
OC 125-140	чугун	110 -140	32	1/2	-
O-125	пластик	125 - 129	32	1/2	1/2
OC-133	чугун	133	32	1/2	1/2
O-133	пластик	133	32	1/2	1/2
O-159	чугун	152 - 160	32	1/2	1/2
Скважинные оголовки MERRILL					
ws400100/125	пластик/ чугун	113 - 116	32/40	3/4	1/2
ws450100/125	пластик/ чугун	125 - 129	32/40	3/4	1/2
ws500100/125	пластик/ чугун	140	32/40	1	1/2
ws500150/200	пластик/ чугун	140	50/63	1	1/2
ws558100/125	чугун	152 - 160	32/40	3/4	1/2
ws600100/125	чугун	170	32/40	1	1/2
ws600150/200	чугун	170	50/63	1	1/2
ws800125/150	чугун	219 - 225	40/50	1	1/2
ws800200/300	чугун	219 - 225	63/90	1	1/2
ws100200/300	сталь	273 - 279	63/90	1	1/2
ws120200/300	сталь	324	63/90	1	1/2

Скважинный адаптер PU			
Артикул	Материал	D (мм) наружный, обсадной колонны	Присоединение
PU100-1	Бронза(C84400)	от 113	1"
PU100-2	Бронза(C83600)	от 113	1"
PU114	Бронза	от 125	1¼"
PU112	Бронза	от 125	1½"
PU200	Бронза	от 140	2"

NEW

Скважинный адаптер CR			
Артикул	Материал	D (мм) наружный, обсадной колонны	Присоединение
CR25	DZR	от 113	1"

NEW

Скважинный адаптер SMB			
Артикул	Материал	D (мм) наружный, обсадной колонны	Присоединение
SMB200	Нержавеющая сталь	от 113	1"

Набор «Скважинный адаптер MCK Kit»			
Артикул	Материал	D (мм) наружный, обсадной колонны	Присоединение
MCKS410S	Бронза	110 - 116	1"
MCKS414S	Бронза	110 - 116	1¼"
MCKS510S	Бронза	133 - 140	1"
MCKS514S	Бронза	133 - 140	1¼"

Скважинная крышка WWSYSTEM

Артикул	Материал	⌀ (мм) наружный, обсадной трубы	⌀ (дюйм) кабельного ввода	⌀ (дюйм) вентиляционного отверстия
K-133	Чугун	125-133	1	3/4
K-159	Чугун	159	1	3/4

Скважинная крышка WWSYSTEM

Артикул	Материал	⌀ (мм) наружный, обсадной трубы	⌀ (дюйм) кабельного ввода	⌀ (дюйм) вентиляционного отверстия
A1645	Алюминий с клеммной коробкой	110-140	1	
A1646	Алюминий с клеммной коробкой	159-200	1	

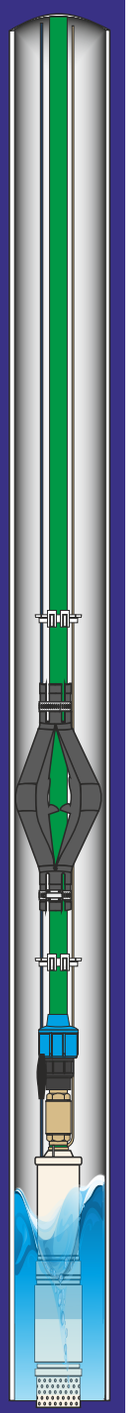

нет истирания

нет вибрации

гасит стартовый крутящийся момент

Компенсатор стартового крутящего момента выполняет несколько важных функций, и является одним из важнейших элементов обвязки погружного скважинного насоса. Любой скважинный насос связан с адаптером жёстким соединением напорного трубопровода. Управляется ли насос простейшей автоматикой – реле давления, либо более умной – частотным преобразователем, при включении двигателя насоса корпус насоса подвергается воздействию стартового крутящего момента. В процессе работы завихрения потока всасываемой воды также не позволяют насосу находиться в строго статическом положении. Все эти сильные или даже плавные колебания передаются через жёсткое соединение напорного трубопровода как на уплотнения скважинного адаптера, так и естественно на его корпус. Учитывая, что за годы работы количество включений и выключений десятки тысяч, уплотнения адаптера испытывают серьёзные нагрузки и рано или поздно будут деформироваться, а значит, перестанут выполнять свою функцию герметичного соединения. Компенсатор стартового момента если и не исключит, то многократно уменьшит эти нежелательные воздействия. Фиксируя трубопровод в обсадной трубе (в непосредственной близости от насоса), компенсатор гасит, амортизирует все эти колебания.

Выполняя роль центратора, компенсатор также защитит питающий кабель насоса и страховочный трос от угрозы перетирания о стенки обсадной трубы.

При монтаже - опускании и подъёме насоса - компенсатор упрощает прохождение мест соединений обсадной трубы!

В Северной Америке, где обвязка скважины с применением скважинного адаптера практикуется уже несколько десятилетий, компенсатор стартового крутящего момента стал обязательным элементом обвязки скважины.

Артикул	Материал	(дюйм) напорной трубы	(мм) обсадной колонны
STA 48C	Каучук	от 1 до 2	от 113 до 225

INOX 304L

Оцинкованная сталь

NEW

Напорный коллектор для насосных станций из 2-ух насосов

Напорный коллектор для насосных станций из 3-х насосов

Стойка и монтажная пластина для шкафа управления

Всасывающий коллектор для насосных станций из 2-ух насосов

Всасывающий коллектор для насосных станций из 3-х насосов

Основание насосной станции

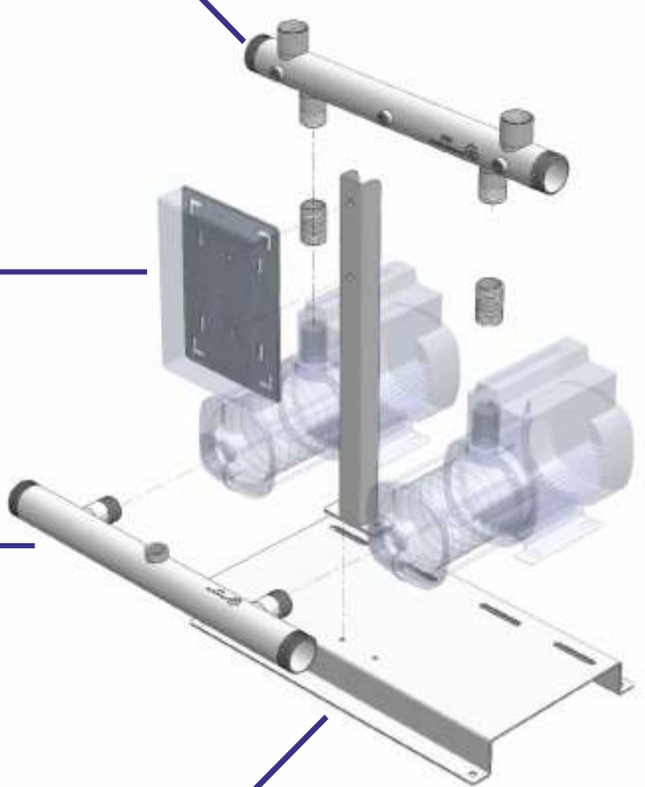

Штуцеры 5-ти и 6-ти выводные

Штуцеры 5-ти и 6-ти выводные для комплектации насосных станций с одним насосом.

- внутренняя резьба G1";
- внутренняя резьба G1";
- наружная резьба G1";
- внутренняя резьба G1/4";
- наружная резьба G1/4";
- наружная резьба G1/4";

NEW

Среднестенная термоусаживаемая трубка MWTM сделана из поперечного сшитого полиолефина. Трубки усаживаются, повторяя профиль защищаемого предмета. Термоплавкий клей заполняет все мелкие пустоты и выемки на поверхности объекта, усадку можно производить на металле и пластике. Обладают высокой степенью гибкости и большой пропорцией усадки. При повреждении срабатывает "эффект самовосстановления" - трубка, покрытая пластиковым антикоррозийным и герметизирующим компаундом, набухает автоматически, герметизируя поврежденную зону за короткое время. Трубка имеет неограниченный срок хранения и обладает хорошей сопротивляемостью погодным и химическим условиям, включая ультрафиолетовое излучение и щелочные среды.

Комплект термоусадочных муфт Raychem

	Артикул	⌀(мм) внутренний до усадки	⌀(мм) внутренний после усадки	Кол-во в комплекте
Комплект Raychem	MWTM 25/8	25	8	1шт / 25 см
	MWTM 10/3	10	3	4 шт / 5 см
	Муфта для обжима кабеля			8 шт

Тройник для греющего кабеля с кабельным вводом

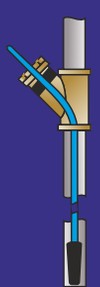

Тройник предназначен для ввода греющего электрического кабеля в напорный трубопровод.
Кабельный ввод позволяет герметизировать место ввода.
Удобный отвод 45 градусов позволяет избежать повреждения кабеля.

Клапан автоматического слива воды из трубопровода

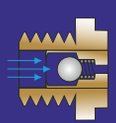

Клапан предназначен для удаления воды из неэксплуатируемых в зимний период напорных трубопроводов. Для предотвращения размораживания системы водоснабжения или системы полива.

Обратный клапан

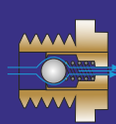

Клапан обратный пружинный предназначен для предотвращения обратного тока жидкости или газов в пределах допустимых значений по температуре и давлению.
Клапан, седло клапана, шток изготовлены из латуни, что обеспечивает долговечность клапана.

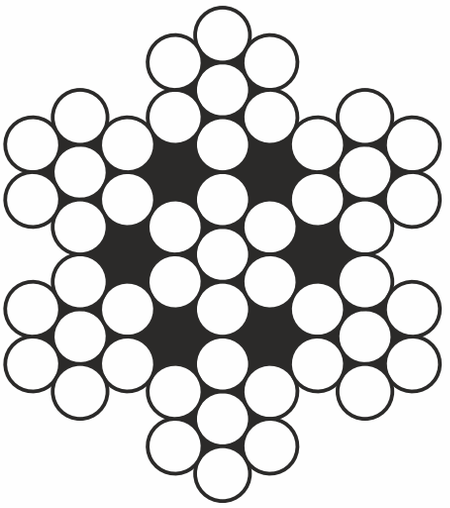

Держатель кабеля и троса предназначен для предотвращения истирания кабеля. Данный держатель представляет из себя шайбу, сделанную из термопластика с отверстиями под напорную трубу, кабель и трос, при этом процесс монтажа держателя производится просто за счет его специальных замков, расположенных на отверстиях.

Трос

⌀ (мм)	Материал	Конструкция	(кг) Усилие на разрыв
2	Нержавеющая сталь	7/7	220-270
3	Нержавеющая сталь	7/7	500-600
4	Нержавеющая сталь	7/7	900-1000
5	Нержавеющая сталь	7/7	1400-1700

Зажим для троса

⌀ (мм)	⌀ (мм) троса	Материал
3	2-3	Нержавеющая сталь
5	4-5	Нержавеющая сталь

Латунные компрессионные фитинги (Италия)

Шаровые краны PN-30; PN-40 (Италия)

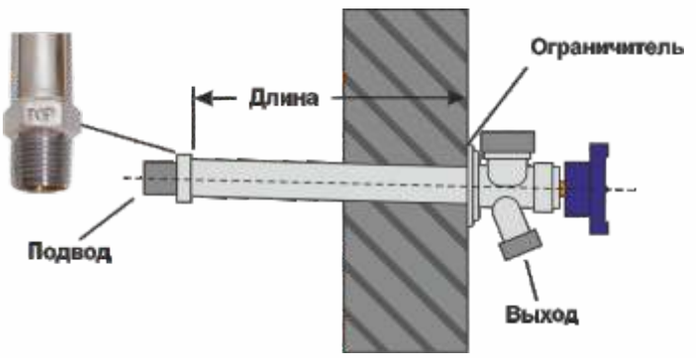

Артикул	Материал	Толщина стены (мм)	Подключение (вход/выход)	Рекомендации к установке
MADBSP04AR	Хромир-ная Латунь	100	1/2" РН/ 3/4" РН	Сэндвич-панели
MADBSP06AR	Хромир-ная Латунь	150	1/2" РН/ 3/4" РН	Сэндвич-панели, стены из бруса
MADBSP08AR	Хромир-ная Латунь	200	1/2" РН/ 3/4" РН	Сэндвич-панели, стены из бруса, стены каркасных домов
MADBSP10AR	Хромир-ная Латунь	250	1/2" РН/ 3/4" РН	Сэндвич-панели, стены из бруса, стены каркасных домов
MADBSP14AR	Хромир-ная Латунь	350	1/2" РН/ 3/4" РН	Стены из кирпича, стены из керамических или пеноблоков
MADBSP16AR	Хромир-ная Латунь	400	1/2" РН/ 3/4" РН	Стены из кирпича, стены из керамических или пеноблоков
MADBSP18AR	Хромир-ная Латунь	450	1/2" РН/ 3/4" РН	Стены из кирпича, стены из керамических или пеноблоков
MADBSP20AR	Хромир-ная Латунь	500	1/2" РН/ 3/4" РН	Стены из кирпича, стены из керамических или пеноблоков
MADBSP22AR	Хромир-ная Латунь	550	1/2" РН/ 3/4" РН	Стены из кирпича, стены из керамических или пеноблоков
MADBSP24AR	Хромир-ная Латунь	600	1/2" РН/ 3/4" РН	Стены из кирпича, стены из керамических или пеноблоков

Артикул	Высота подземной части, см	Общая длина, см
E/EM 7504	121	189
E/EM 7505	152	219
E/EM 7506	182	249
Вход / Выход: 3/4" ВР бронза / 3/4" НР латунь		
Шток из нержавеющей стали, уплотнение - тефлон		
Корпус клапана - бронза		
Уплотнение плунжера из самосмазывающихся материалов		
Головка поливочного крана - чугун		
Корпус поливочного крана - оцинкованная труба 1"		

Эксперт по комплектации
скважинного оборудования

wwsystem

WATER WELL SYSTEMS

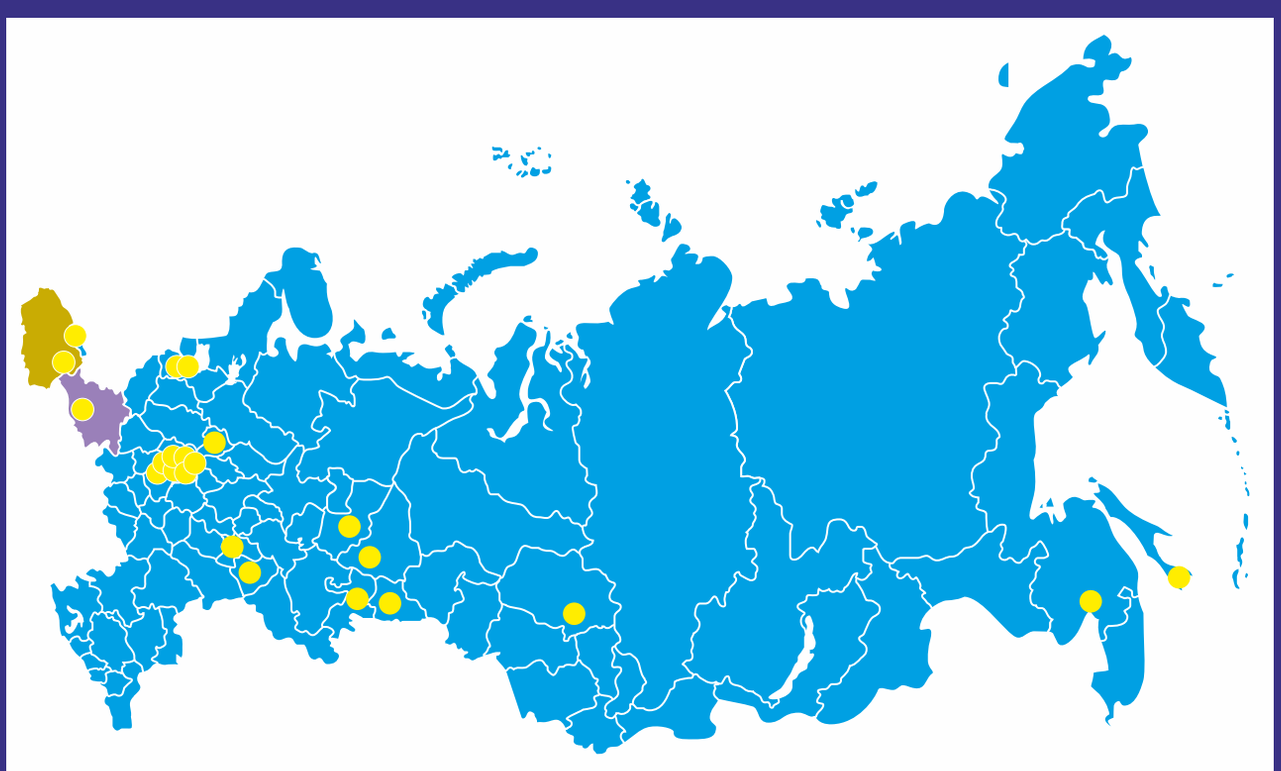

Главный офис:
wwsystem.ru
E-mail: wwsystem@arhimed.net
тел./факс.: +7 (4012) 65-65-53
тел./факс.: +7 (4012) 69-39-66
Адрес:
Калининградская область,
г. Калининград,
ул. Под. Емельянова, д. 280Б

Наш офис в Москве:
wwsystem.ru
E-mail: msk@arhimed.net
тел./факс: +7 (495) 984-60-22
моб.: +7 (925) 537-89-10
Адрес:
Московская область,
г. Реутов, Проспект Мира,
владение 85, офис 29.1

wwsystem.ru