КАТАЛОГ ИЗДЕЛИЙ

E-Tech

СЕРИЯ EH - EHsp 50 Гц

МНОГОСТУПЕНЧАТЫЕ ГОРИЗОНТАЛЬНЫЕ И САМОВСАСЫВАЮЩИЕ НАСОСЫ

franklinwater.eu

Franklin Electric

СОДЕРЖАНИЕ

Горизонтальные многоступенчатые (EH) и самовсасывающие (EHsp) насосы из нержавеющей стали 2
Поля характеристик 3
Идентификационный код насоса 3

Таблица гидравлических характеристик при 50 Гц 4

Компоненты и материалы 5
EH 3-5-9 6
EH 15-20 8
EHsp 3-5 10

Характеристики механического уплотнения 12

Характеристики двигателей 13
Компоненты двигателя 14

Серия EH - Технические данные и графики производительности 15
EH 3 16
EH 5 18
EH 9 20
EH 15 22
EH 20 24

Серия EHsp - Технические данные и графики производительности 27
EHsp 3 28
EHsp 5 30

Franklin Electric S.r.l. оставляет за собой право вносить изменения в характеристики изделий без предварительного предупреждения
Новейшая информация об изделиях доступна на сайте **franklinwater.eu**.

ГОРИЗОНТАЛЬНЫЕ МНОГОСТУПЕНЧАТЫЕ (EH) И САМОВСАСЫВАЮЩИЕ (EHsp) НАСОСЫ ИЗ НЕРЖАВЕЮЩЕЙ СТАЛИ

ПРИМЕНЕНИЕ

- Небольшие бытовые и промышленные системы / Бытовое водоснабжение
- Водораспределительная сеть и создание напора
- Оросительные системы / Озеленение / Спринклеры / Система для стока дождевой воды
- Промышленные предприятия / Промывочные устройства
- Охлаждение и замораживание / Отопление и кондиционирование / Системы климат-контроля
- Перекачка светлых жидкостей без загрязнений
- Прочие различные применения

ХАРАКТЕРИСТИКИ

- Моноблочная компактная прочная конструкция, устойчивая к коррозии
- Повышенная эффективность и эксплуатационные характеристики
- Одобрены WRAS и ACS
- Опорная ножка для гибкости применения (только для EH)
- Плавающее проставочное кольцо из ПФС
- Вал двигателя увеличенных размеров
- Рабочие колеса и корпуса ступеней из нержавеющей стали
- Простота техобслуживания
- Механическое уплотнение типа E0 = Графит / Керамика / EPDM: EH 3-5-9, EHsp 3-5
- Механическое уплотнение типа E1 = Графит / Карбид кремния / EPDM: EH 15-20

ХАРАКТЕРИСТИКИ НАСОСА

- Подача: до 29 м^3/ч (EH), до 8 м^3/ч (EHsp)
- Напор: до 104 м (EH и EHsp)
- Всасывающая и напорная часть с резьбой Rp
- Максимальное рабочее давление 10 бар
- Максимально допустимое количество песка 50 гр/м^3 (EH)
- Максимальная температура окружающей среды 40 °C
- Диапазон температуры жидкости (EH):
- Минимальная: от -15 °C до -10 °C в зависимости от материала эластомеров
- Максимальная: +90 °C для бытового применения (применения, предусмотренные стандартом 60335-2-41);
  + 110 °C только для промышленных применений (применений, отличных от предусмотренных стандартом EN 60335- 2-41)
- Диапазон температуры жидкости (EHsp): от 0 °C до 35 °C
- Характеристики гидравлической системы удовлетворяют требованиям стандарта ISO 9906:2012, класс 3B

ХАРАКТЕРИСТИКИ ДВИГАТЕЛЯ

- Однофазный
- Трехфазный класса эффективности IE3
- Асинхронный, TEFC (Totally Enclosed, Fan-Cooled)
- 2-полюсн.
- Класс защиты IP55, класс изоляции F
- Стандартное напряжение
  - Однофазные: 220-240 В ± 5 % (встроенная в двигатель теплозащита)
  - Трехфазные: 220-240 / 380-415 В ± 5 % до 3 кВт (теплозащита, встроенная в панель запуска установщиком)
    380-415 / 660-690 В ± 5 % начиная от 4 кВт (теплозащита, встроенная в панель запуска установщиком)

- Запусков/час:
  - допускается 60 запусков в час для двигателей мощностью до 3 кВт (время выжидания между двумя последовательными запусками 1 минута)
  - допускается 30 запусков в час для двигателей мощностью от 4 кВт (время выжидания между двумя последовательными запусками 2 минуты)

ДОСТУПНЫЕ ПО ЗАПРОСУ ОПЦИИ

- Специальное механическое уплотнение (EH)
- Всасывающая и напорная часть NPT
- Модели с выключателем ON-OFF, кабелем 1,5 м и разъемом Schuko (EHsp PLUG)

ПОЛЯ ХАРАКТЕРИСТИК

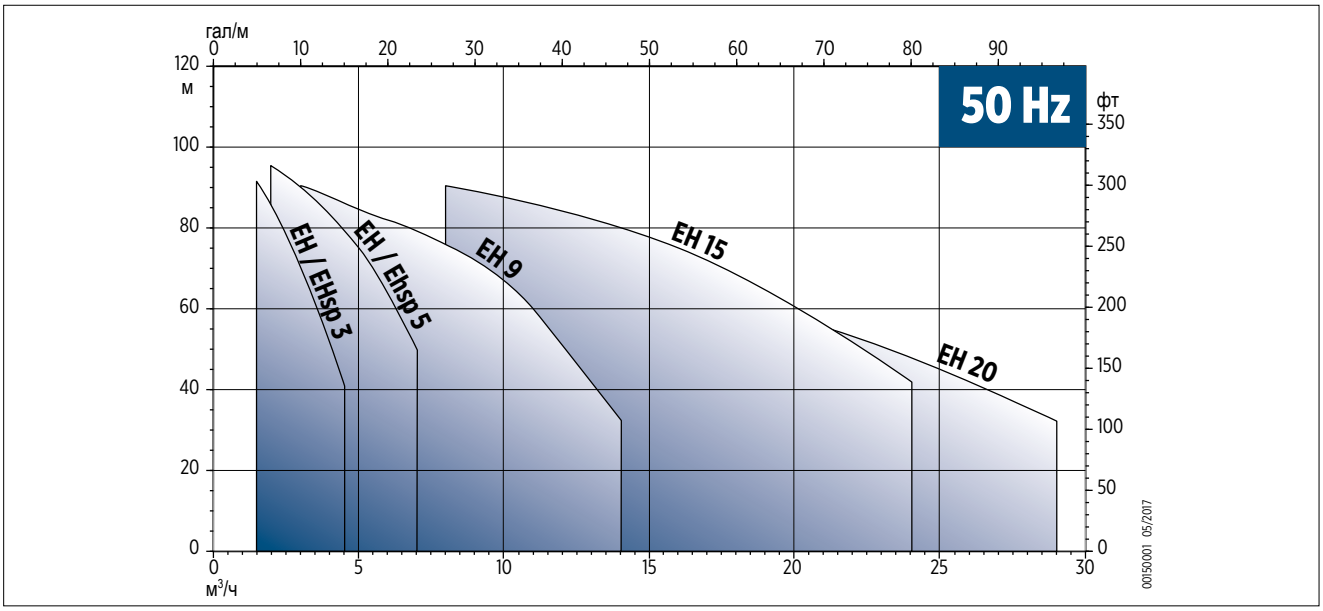

ИДЕНТИФИКАЦИОННЫЙ КОД НАСОСА

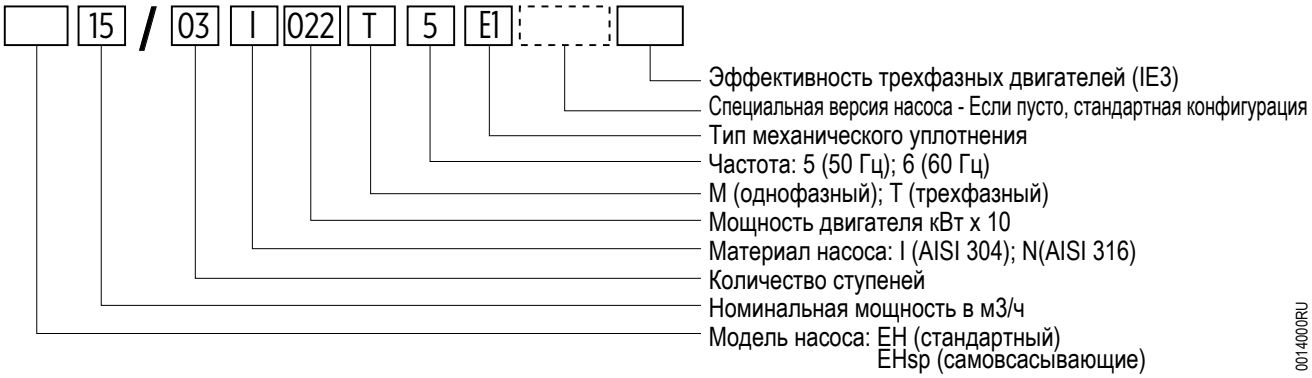

ТАБЛИЦА ГИДРАВЛИЧЕСКИХ ХАРАКТЕРИСТИК ПРИ 50 ГЦ

EH 3-5-9-15-20

Модель насоса	Q = ПОДАЧА																							
	л/мин 0	25	33	42	50	58	67	75	83	92	100	117	133	150	167	183	233	267	300	333	367	417	467	483
	м³/ч 0	1,5	2	2,5	3	3,5	4	4,5	5	5,5	6	7	8	9	10	11	14	16	18	20	22	25	28	29
	US GMP	6,6	8,8	11,0	13,2	15,4	17,6	19,8	22,01	24,2	26,4	30,8	35,2	39,6	44,02	48,4	61,6	70,4	79,2	88,05	96,8		123,2	127,6
	H = ОБЩАЯ ВЫСОТА НАПОРА ВОДЯНОГО СТОЛБА В МЕТРАХ [м]																							
EH 3/2	23	21	19,5	18	16,5	14,5	12,5	10																
EH 3/3	33,5	30,5	29	26,5	24	21	17,5	14																
EH 3/4	44,5	40	37,5	34,5	31	27	23	18																
EH 3/5	55	49	46	42	37	32,5	27	21																
EH 3/6	67,5	61	57	53	47	41,5	35	28																
EH 3/7	78	70,5	66	60,5	54	47,5	40	32																
EH 3/8	90	82	77	71	64	56	47	38																
EH 3/9	101	91,5	85,5	79	70,5	61,5	52	41																
EH 5/2	23,5		21,5	21	20,5	19,5	19	18	17	16	15	11,5												
EH 5/3	34,5		31,5	31	29,5	28,5	27,5	26	25	23	21	16												
EH 5/4	46,5		43	42	41	39,5	38	36	34	32	29	23												
EH 5/5	58		53	51,5	50	48,5	46,5	44	41,5	38,5	35,5	27,5												
EH 5/6	70		64,5	63	61	59	56,5	54	51	47,5	43,5	34												
EH 5/7	81,5		74,5	72,5	70	68	65	61,5	58	54	49,5	38,5												
EH 5/8	92,5		84	82	79	76,5	73	69	65	60	54,5	42												
EH 5/9	104		95,5	93	90,5	87,5	83,5	79,5	75	70	64	50												
EH 9/2	23,5				22	21,5	21	20,5	20	20	19,5	18,5	18	17	15,5	13,5	6,5							
EH 9/3	35,5				33	32,5	32	31,5	31	30,5	30	28,5	27,5	26	24	21	11							
EH 9/4	48				45	44,5	43,5	43	42	41,5	41	39,5	38	36	33	29,5	16							
EH 9/5	59,5				55,5	55	54	53	52	51	50	48,5	46,5	44	40,5	36	18,5							
EH 9/6	71				66	65	64	62,5	61,5	60	59	57	54,5	51	47	41,5	21							
EH 9/7	84				79,5	78,5	77,5	76	74,5	73,5	72	70	67	64	59,5	53,5	29,5							
EH 9/8	96				90,5	89,5	88	86	84,5	83	82	79,5	76	72,5	67	60	32,5							
EH 15/2	29												26	25,5	25,5	25	23	21,5	19,5	17,5	14,5	9,5		
EH 15/3	44												39,5	39	38	37,5	34,5	32,5	29,5	26	22	14,5		
EH 15/4	58,5												53	52	51,5	50,5	47	44	40	35,5	30	20		
EH 15/5	73												65,5	64,5	63,5	62,5	57,5	54	49	43,5	36,5	24		
EH 15/6	87,5												79,5	78	77	75,5	71	67	61,5	54	46	31,5		
EH 15/7	102												92	90,5	89	87,5	82	77,5	70,5	62	52,5	36		
EH 20/2	31												28,5	28	27,5	27	26	25	24	22,5	20,5	16,5	12	10
EH 20/3	46,5												43	42,5	41,5	41	39,5	38	36,5	34,5	31,5	25,5	19	16
EH 20/4	62,5												58	57	56	55,5	53,5	51,5	49,5	46,5	42,5	34,5	26	22
EH 20/5	78,5												72,5	71,5	70,5	69,5	67	64,5	62	58,5	53,5	43,5	32,5	28

EHsp 3-5

Модель насоса	Q = ПОДАЧА																							
	л/мин 0	25	33	42	50	58	67	75	83	92	100	117	133	150	167	183	233	267	300	333	367	417	467	483
	м³/ч 0	1,5	2	2,5	3	3,5	4	4,5	5	5,5	6	7	8	9	10	11	14	16	18	20	22	25	28	29
	US GMP 0	6,6	8,8	11,0	13,2	15,4	17,6	19,8	22,01	24,2	26,4	30,8	35,2	39,6	44,02	48,4	61,6	70,4	79,2	88,05	96,8		123,2	127,6
	H = ОБЩАЯ ВЫСОТА НАПОРА ВОДЯНОГО СТОЛБА В МЕТРАХ [м]																							
EHsp 3/4	43,5	38,0	35,0	32,0	28,5	24,5	20,0	15,0																
EHsp 3/5	54,0	46,5	43,0	39,0	34,0	29,0	23,5	17,0																
EHsp 3/4T	44,0	38,5	35,5	32,0	29,0	25,0	20,0	15,0																
EHsp 3/5T	54,0	47,0	43,0	39,0	35,0	30,0	24,0	18,0																
EHsp 5/4	45,0		42,0	41,0	39,5	38,0	36,0	34,0	32,0	30,0	27,0	20,0												
EHsp 5/5	56,0		51,5	50,0	48,0	46,5	44,0	42,0	39,0	36,0	33,0	24,0												
EHsp 5/4T	45,0		41,5	40,0	39,0	37,0	36,0	34,0	32,0	30,0	26,5	20,0												
EHsp 5/5T	55,5		51,0	49,0	47,5	45,5	43,0	41,0	38,0	35,0	31,5	23,0												

Компоненты и материалы

EH 3-5-9

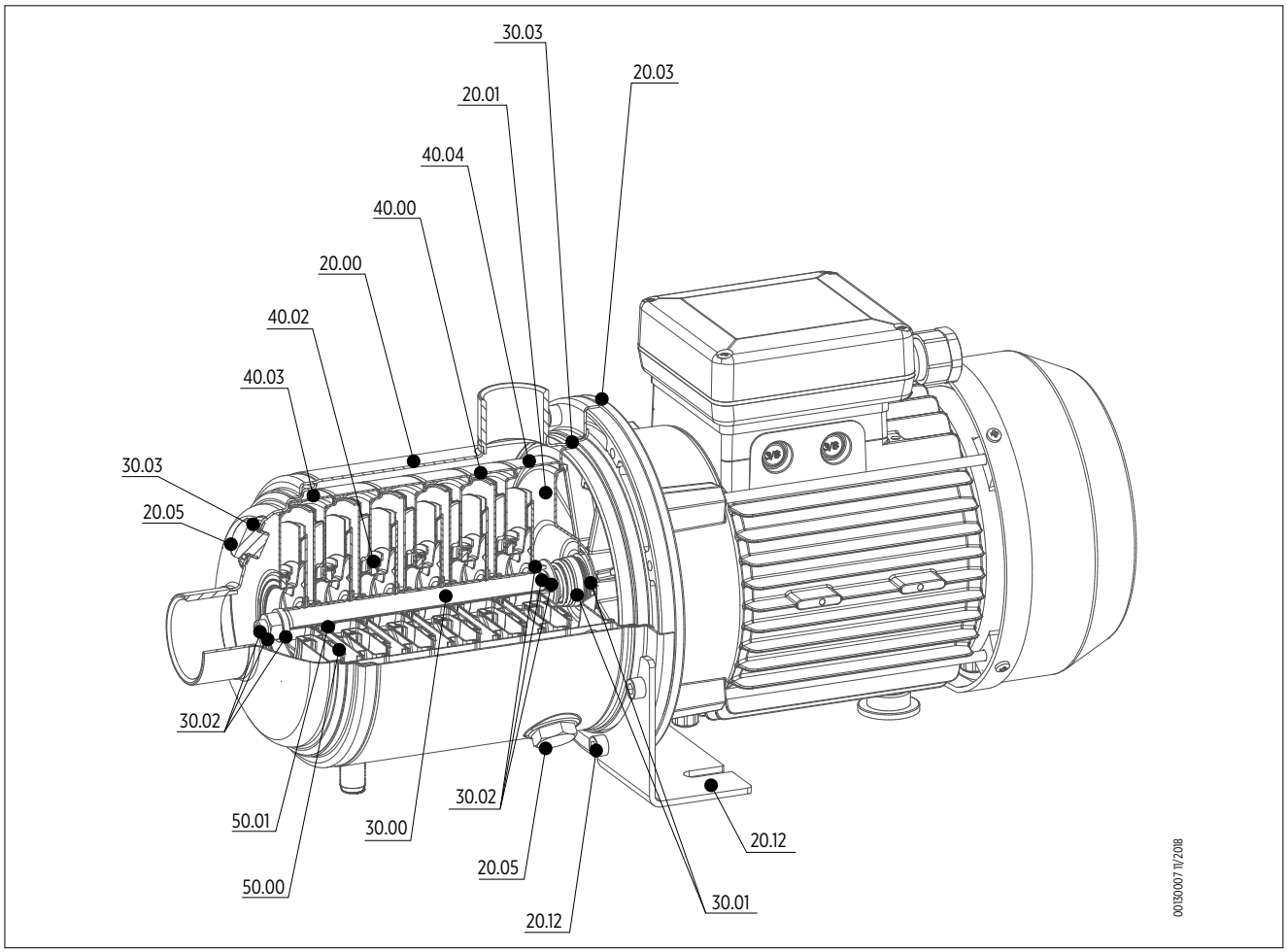

КОМПОНЕНТЫ, КОНТАКТИРУЮЩИЕ С ЖИДКОСТЬЮ

№ дет.	Описание компонентов	Материал	Стандарт			
			Версия I		Версия N	
			ASTM/AISI	DIN/EN	ASTM/AISI	DIN/EN
20.00	**Наружный кожух**	Нержавеющая сталь	AISI 304	1.4301	AISI 316 L	1.4404
20.01	**Фланец для уплотнения**	Нержавеющая сталь	AISI 304	1.4301	AISI 316 L	1.4404
20.05	**Заливная крышка**	Нержавеющая сталь	AISI 304	1.4301	AISI 316	1.4401
30.00	**Вал насоса**	Нержавеющая сталь	AISI 304	1.4301	AISI 316	1.4401
30.01	**Комплект механического уплотнения**	Графит / Керамика / СКЭП	-	-	-	-
30.02	**Комплект позиционирования механического уплотнения**	Нержавеющая сталь	AISI 304	1.4301	AISI 316	1.4401
30.03	**Комплект уплотнительного кольца**	СКЭП	-	-	-	-
40.00	**Корпус ступени с диффузором**	Нержавеющая сталь	AISI 304	1.4301	AISI 316 L	1.4404
40.02	**Узел плавающего кольца щелевого уплотнения**	Нержавеющая сталь и ПФС	AISI 304	1.4301	AISI 316 L	1.4404
40.03	**Корпус первой ступени**	Нержавеющая сталь	AISI 304	1.4301	AISI 316 L	1.4404
40.04	**Корпус последней ступени с диффузором**	Нержавеющая сталь	AISI 304	1.4301	AISI 316 L	1.4404
50.00	**Рабочее колесо**	Нержавеющая сталь	AISI 304	1.4301	AISI 316 L	1.4404
50.01	**Проставки рабочего колеса**	Нержавеющая сталь	AISI 304	1.4301	AISI 316 L	1.4404

E-Tech

КОМПОНЕНТЫ

№ дет.	Список компонентов
20.00	Наружный кожух
20.01	Фланец для уплотнения
20.03	Адаптер двигателя
20.05	Заливная крышка
20.12	Опорная скоба и винты
30.00	Вал насоса
30.01	Комплект механического уплотнения
30.02	Комплект позиционирования механического уплотнения

№ дет.	Список компонентов
30.03	Комплект уплотнительного кольца
40.00	Корпус ступени с диффузором
40.02	Узел плавающего кольца щелевого уплотнения
40.03	Корпус первой ступени
40.04	Корпус последней ступени
50.00	Рабочее колесо
50.01	Проставки рабочего колеса

EH 15-20

КОНФИГУРАЦИЯ ДО 3 КВТ

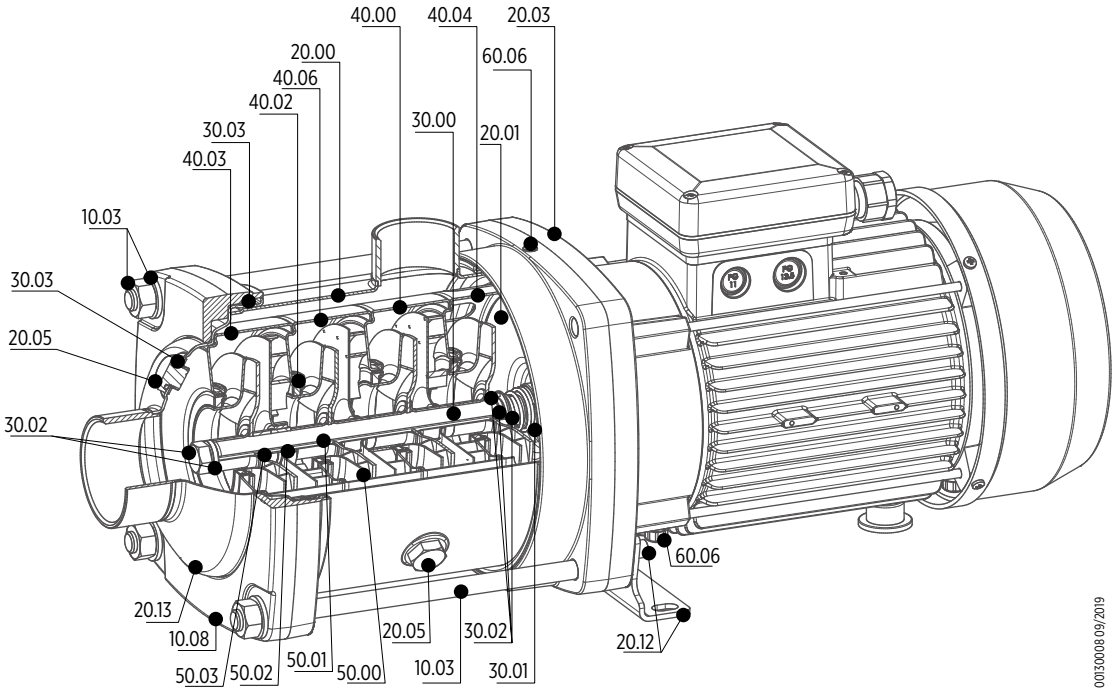

КОНФИГУРАЦИЯ 4 КВТ

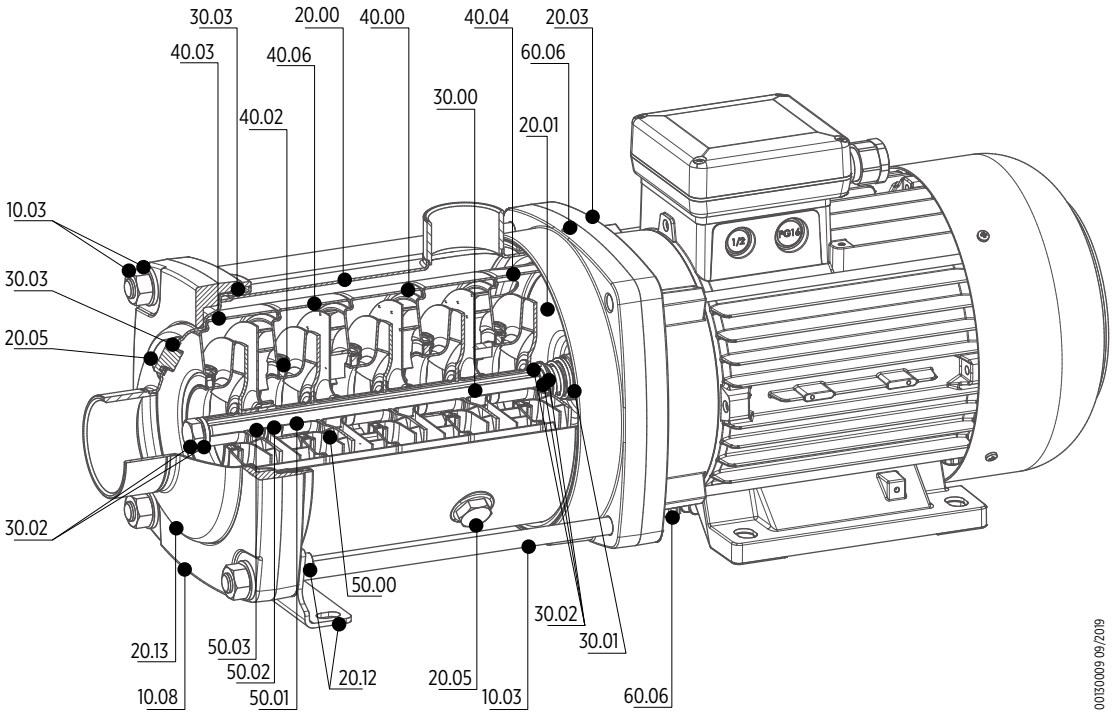

E-Tech

КОМПОНЕНТЫ, КОНТАКТИРУЮЩИЕ С ЖИДКОСТЬЮ

№ дет.	Описание компонентов	Материал	Стандарт			
			Версия I		Версия N	
			ASTM/AISI	DIN/EN	ASTM/AISI	DIN/EN
20.00	**Наружный кожух**	Нержавеющая сталь	AISI 304	1.4301	AISI 316	1.4401
20.01	**Крышка механического уплотнения**	Нержавеющая сталь	AISI 304	1.4301	AISI 316	1.4401
20.05	**Заливная крышка**	Нержавеющая сталь	AISI 304	1.4301	AISI 316	1.4401
20.13	**Входная крышка**	Нержавеющая сталь	AISI 304	1.4301	AISI 316	1.4401
30.00	**Вал насоса**	Нержавеющая сталь	AISI 304	1.4301	AISI 316	1.4401
30.01	**Комплект механического уплотнения**	Нержавеющая сталь, Графит, Карбид кремния (SiC), EPDM	-	-	-	-
30.02	**Комплект крепления механи-ческого уплотнения**	Нержавеющая сталь	AISI 304	1.4301	AISI 316	1.4401
30.03	**Комплект уплотнения O-ring**	EPDM	-	-	-	-
40.00	**Корпус ступени и диффузор**	Нержавеющая сталь	AISI 304	1.4301	AISI 316	1.4401
40.02	**Узел плавающего кольца щелевого уплотнения**	Нержавеющая сталь, PPS	AISI 304	1.4301	AISI 316	1.4401
40.03	**Корпус первой ступени**	Нержавеющая сталь	AISI 304	1.4301	AISI 316	1.4401
40.04	**Корпус последней ступени**	Нержавеющая сталь	AISI 304	1.4301	AISI 316	1.4401
40.06	**Корпус ступени с диффузо-ром и подшипником**	Нержавеющая сталь, Кар-бид вольфрама (WC)	AISI 304	1.4301	AISI 316	1.4401
50.00	**Рабочее колесо**	Нержавеющая сталь	AISI 304	1.4301	AISI 316	1.4401
50.01	**Проставка рабочего колеса**	Нержавеющая сталь	AISI 304	1.4301	AISI 316	1.4401
50.02	**Промежуточная втулка**	Карбид вольфрама (WC)	-	-	-	-
50.03	**Проставка промежуточной втулки**	Нержавеющая сталь	AISI 304	1.4301	AISI 316	1.4401

КОМПОНЕНТЫ

№ дет.	Список компонентов
10.03	Стяжные болты, шайбы и гайки
10.08	Нагружающий фланец
20.00	Наружный кожух
20.01	Крышка механического уплотнения
20.03	Адаптер для двигателя
20.05	Заливная крышка
20.12	Опорная лапа и винты
20.13	Входная крышка
30.00	Вал насоса
30.01	Комплект механического уплотнения
30.02	Комплект крепления механического уплотнения

№ дет.	Список компонентов
30.03	Комплект уплотнения O-ring
40.00	Корпус ступени и диффузор
40.02	Узел плавающего кольца щелевого уплотнения
40.03	Корпус первой ступени
40.04	Корпус последней ступени
40.06	Корпус ступени с диффузором и подшипником
50.00	Рабочее колесо
50.01	Проставка рабочего колеса
50.02	Промежуточная втулка
50.03	Проставка промежуточной втулки

EHsp 3-5

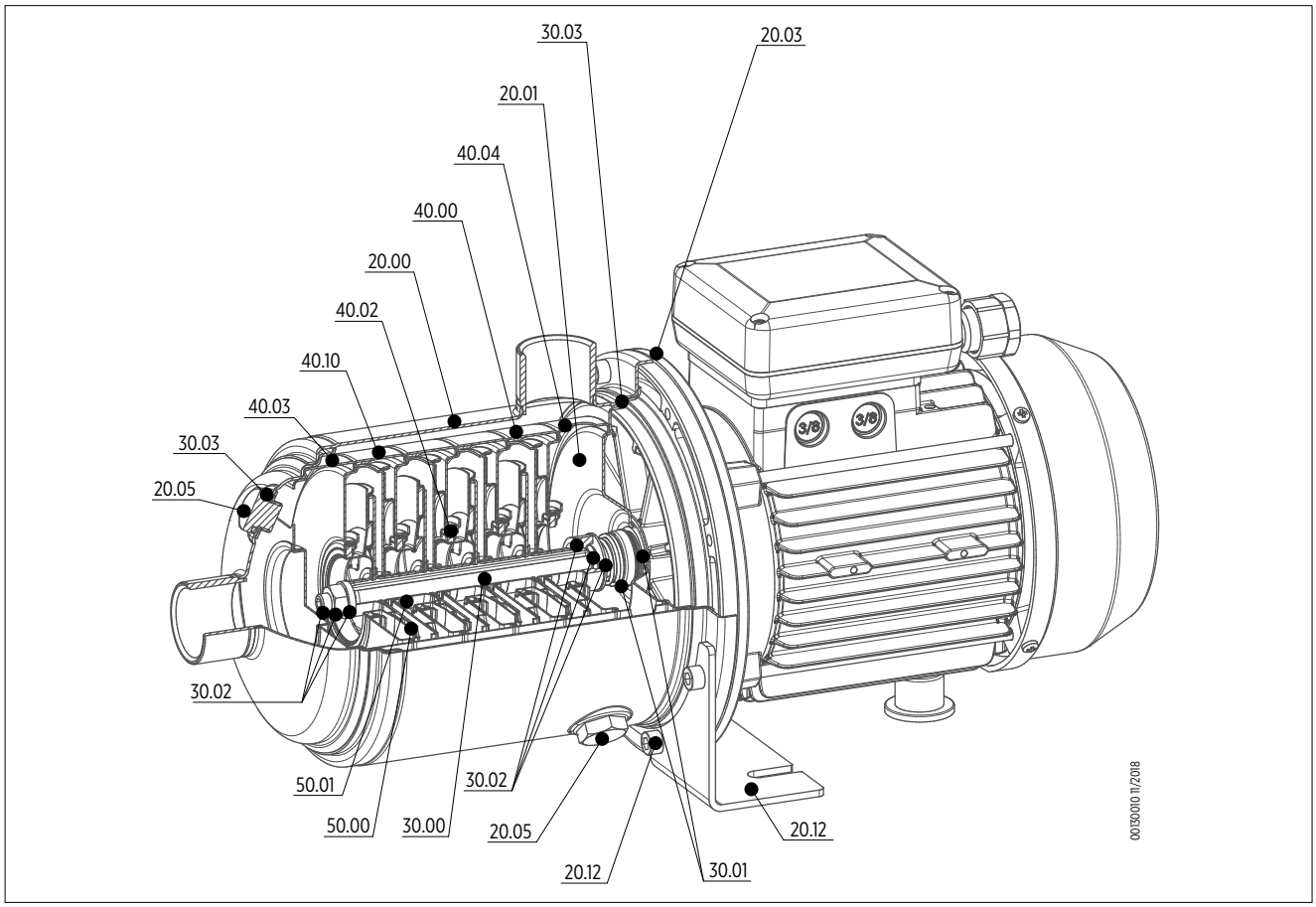

КОМПОНЕНТЫ, КОНТАКТИРУЮЩИЕ С ЖИДКОСТЬЮ

№ дет.	Описание компонентов	Материал	Стандарт	
			ASTM	DIN/EN
20.00	**Наружный кожух**	Нержавеющая сталь	AISI 304	1.4301
20.01	**Фланец для уплотнения**	Нержавеющая сталь	AISI 304	1.4301
20.05	**Заливная крышка**	Нержавеющая сталь	AISI 304	1.4301
30.00	**Вал насоса**	Нержавеющая сталь	AISI 304	1.4301
30.01	**Комплект механического уплотнения**	Графит / Керамика / СКЭП	-	-
30.02	**Комплект позиционирования механического уплотнения**	Нержавеющая сталь	AISI 304	1.4301
30.03	**Комплект уплотнительного кольца**	СКЭП	-	-
40.00	**Корпус ступени с диффузором**	Нержавеющая сталь	AISI 304	1.4301
40.02	**Узел плавающего кольца щелевого уплотнения**	Нержавеющая сталь и ПФС	AISI 304	1.4301
40.03	**Корпус первой ступени**	Нержавеющая сталь	AISI 304	1.4301
40.04	**Корпус последней ступени**	Нержавеющая сталь	AISI 304	1.4301
40.10	**Корпус ступени с приемным клапаном**	Нержавеющая сталь	AISI 301 и 304	1.4310 и 1.4301
50.00	**Рабочее колесо**	Нержавеющая сталь	AISI 304	1.4301
50.01	**Проставки рабочего колеса**	Нержавеющая сталь	AISI 304	1.4301

КОМПОНЕНТЫ

№ дет.	Список компонентов
20.00	Наружный кожух
20.01	Фланец для уплотнения
20.03	Адаптер двигателя
20.05	Заливная крышка
20.12	Опорная скоба и винты
30.00	Вал насоса
30.01	Комплект механического уплотнения
30.02	Комплект позиционирования механического уплотнения

№ дет.	Список компонентов
30.03	Комплект уплотнительного кольца
40.00	Корпус ступени с диффузором
40.02	Узел плавающего кольца щелевого уплотнения
40.03	Корпус первой ступени
40.04	Корпус последней ступени
40.10	Корпус ступени с приемным клапаном
50.00	Рабочее колесо
50.01	Проставки рабочего колеса

ХАРАКТЕРИСТИКИ МЕХАНИЧЕСКОГО УПЛОТНЕНИЯ

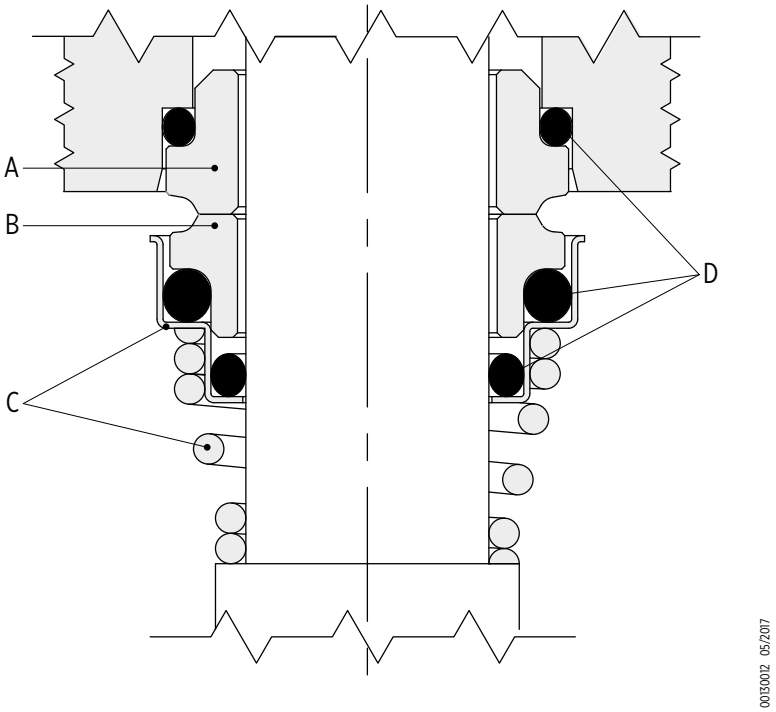

СТАНДАРТНАЯ ВЕРСИЯ

Модель	Тип				Позиция				Температура [°C]
					A Неподвижная часть	B Вращающаяся часть	C Другие компоненты	D Эластомеры	
EH 3 - 5 - 9 / EHsp 3 - 5									
E0	V	B	G	E	Керамика	Графит	AISI 316	EPDM	-15 ÷ +110
EH 15 -20									
E1	B	Q	G	E	Графит	Карбид кремния	AISI 316	EPDM	-15 ÷ +110

ДОСТУПНЫЕ ПО ЗАПРОСУ ОПЦИИ (ТОЛЬКО ДЛЯ EH)

Модель	Тип				Позиция				Температура [°C]
					A Неподвижная часть	B Вращающаяся часть	C Другие компоненты	D Эластомеры	
E2	Q	Q	G	E	Карбид кремния	Карбид кремния	AISI 316	EPDM	-15 ÷ +110
V3*	Q	Q	G	V	Карбид кремния	Карбид кремния	AISI 316	FKM	-10 ÷ +110
V8*	Q	U	G	V	Карбид кремния	Карбид вольфрама	AISI 316	FKM	-10 ÷ +110

* по запросу версия со стопорной вилкой

Тип	Материал
B	Графит
E	EPDM
G	AISI 316
Q	Карбид кремния
V	FKM
V	Керамика
U	Карбид вольфрама

E-Tech

ХАРАКТЕРИСТИКИ ДВИГАТЕЛЕЙ

- Асинхронный с наружным охлаждением
- 2-полюсн.
- IP55
- Класс изоляции F
- Пусков в час
  - допустимо 60 пусков в час для мощности до 3 кВт. Время выжидания между двумя последовательными пусками 1 минута
  - допустимо 30 пусков в час для мощности, начиная от 4 кВт. Время выжидания между двумя последовательными пусками 2 минуты

ОДНОФАЗНАЯ ВЕРСИЯ 50 ГЦ

- Стандартное напряжение 220-240 В ± 5%
- Встроенная в двигатель теплозащита

P_N [кВт]	ТИПОРАЗМЕР ДВИГАТЕЛЯ	ПОТРЕБЛЯЕМЫЙ ТОК I_N [A]	Конденсатор		230 В - 50 Гц						
		230В	мкФ	V	n_N [мин$^{-1}$]	I_S / I_N	η %	cos φ	T_N [Нм]	T_S / T_N	T_M / T_N
0,33	71	2,50	16	450	2920	6,5	64,8	0,88	1,08	1,00	1,60
0,45	71	3,00	16	450	2890	5,4	69,7	0,92	1,5	0,72	1,60
0,55	71	3,50	16	450	2860	4,6	72,6	0,94	1,83	0,59	1,85
0,75	71	4,67	16	450	2790	3,5	72,2	0,97	2,56	0,42	1,87
0,9	71	5,45	30	450	2875	4,8	75,3	0,93	3	0,47	1,67
1,1	71	6,60	30	450	2820	3,9	77,0	0,96	3,7	0,38	1,86
1,3	80	7,46	30	450	2860	4,2	80,8	0,94	4,35	0,57	1,86
1,5	80	8,56	30	450	2830	3,6	79,9	0,95	5,05	0,50	1,92
1,85	80	10,90	30	450	2760	2,8	76,6	0,96	6,4	0,39	2,40
2,2	90	12,60	60	450	2870	2,2	76,7	0,99	7,3	0,51	1,99

ТРЕХФАЗНАЯ ВЕРСИЯ 50 ГЦ

- Класс эффективности: IE3 (эффективность класса Premium)
- Значения эффективности в соответствии с IEC 60034-30-1:2014
- Метод определения КПД: IEC 60034-2-1:2007
- Стандартное напряжение:
  - 220-240 / 380-415 В ± 5 % до 3 кВт
  - 380-415 / 660-690 В ± 5 % начиная от 4 кВт
- Теплозащита обеспечивается установщиком в блоке управления

P_N [кВт]	КПД / Эффективность η_N %						IE
	Δ 230 V Y 400 В			Δ 400 В Y 690 V			
	4/4	3/4	2/4	4/4	3/4	2/4	
0,75	80,9	81,5	79,6	-	-	-	3
1,1	82,7	84,6	84,2	-	-	-	
1,5	84,3	85,7	85,3	-	-	-	
2,2	86,1	86,7	85,4	-	-	-	
3	87,1	87,5	86,1	-	-	-	
4	-	-	-	88,1	88,7	87,7	
5,5	-	-	-	89,2	89,4	88,1	

P_N [кВт]	ТИПОРАЗМЕР ДВИГАТЕЛЯ	К-во полюсов	f_N [Гц]	400 В - 50 Гц				
				cos φ	I_S / I_N	T_N [Нм]	T_S / T_N	T_M / T_N
0,75	71	2	50	0,83	6,8	2,6	3,6	3,7
1,1	71			0,82	5,9	3,7	3,2	3,1
1,5	80			0,79	6,8	5,1	3,2	3,2
2,2	90			0,8	9,6	7,3	4,3	4,4
3	90			0,83	9,6	9,9	4,7	4,9
4	100			0,85	8,1	13,2	2,8	3
5,5	112			0,81	8,4	18,1	4,3	4,5

P_N [кВт]	Напряжение U_N				n_N [мин$^{-1}$]	Рабочие условия двигателя		
	Δ 230 V	Y 400 В	Δ 400 В	Y 690 V		Высота над уровнем моря [м]	Т. окр.ср. мин/макс [°C]	ATEX
	I_N [A]							
0,75	2,8	1,6	-	-	2800	≤ 1000	-15 / 40	Нет
1,1	4,1	2,3	-	-	2840			
1,5	5,7	3,3	-	-	2830			
2,2	8,0	4,6	-	-	2880			
3	10,4	6,0	-	-	2900			
4	-	-	7,7	4,4	2900			
5,5	-	-	11,0	6,4	2900			

КОМПОНЕНТЫ ДВИГАТЕЛЯ

№ дет.	Описание компонента
20.03	Адаптер для двигателя
20.06	Набор подшипников
60.01	Корпус двигателя и статор
60.02	Щит подшипника
60.03	Вентилятор
60.04	Крышка вентилятора и винты
60.05	Стяжки двигателя
60.06	Комплект запасных частей двигателя
60.07	Опорная лапа корпуса двигателя
60.08	Клеммная коробка с крышкой
60.09	Монтажная плата

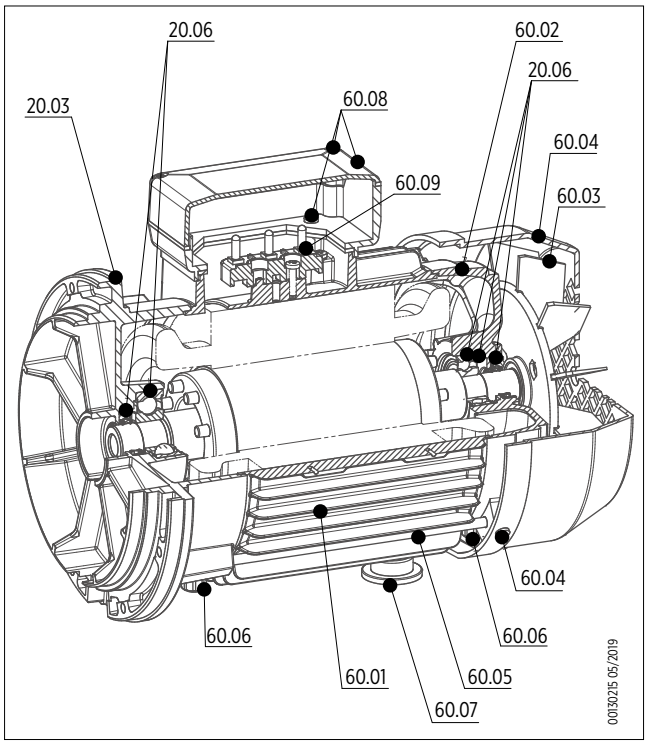

Серия EH
Технические данные и
Графики производительности

EH 3 - ТЕХНИЧЕСКИЕ ДАННЫЕ

ТЕХНИЧЕСКИЕ ДАННЫЕ ЭЛЕКТРОНАСОСА 1 ~

Модель насоса	ТИПОРАЗМЕР ДВИГАТЕЛЯ	НОМИНАЛЬНАЯ МОЩНОСТЬ ДВИГАТЕЛЯ		ПОТРЕБЛЯЕМАЯ МОЩНОСТЬ	Конденсатор 450V	ПОТРЕБЛЯЕМЫЙ ТОК [A]	Размеры [мм]							Вес [кг]
		[кВт]	[л.с.]	[кВт]	мкФ	220-240 В	A	F	ØB	H	L1	L2	L3	
EH 3/2	71	0,33	0,45	0,46	16	2,5	103	361	144	207	70	101	-	11,2
EH 3/3	71	0,45	0,6	0,60	16	3,0	103	361	144	207	70	101	-	11,4
EH 3/4	71	0,55	0,75	0,76	16	3,7	127	385	144	207	70	101	-	11,8
EH 3/5	71	0,75	1	0,91	16	4,3	151	409	144	207	70	101	-	12,4
EH 3/6	71	0,9	1,2	1,13	30	5,4	175	433	144	207	70	101	-	14,4
EH 3/7	71	1,1	1,5	1,28	30	6,0	199	457	144	207	70	101	180	15
EH 3/8	80	1,3	1,8	1,43	30	6,9	223	523	162	214	70	128	204	18,8
EH 3/9	80	1,5	2	1,58	30	7,5	247	547	162	214	70	128	228	19,4

ТЕХНИЧЕСКИЕ ДАННЫЕ ЭЛЕКТРОНАСОСА 3 ~

Модель насоса	ТИПОРАЗМЕР ДВИГАТЕЛЯ	НОМИНАЛЬНАЯ МОЩНОСТЬ ДВИГАТЕЛЯ		ПОТРЕБЛЯЕМАЯ МОЩНОСТЬ	ПОТРЕБЛЯЕМЫЙ ТОК [A]		Размеры [мм]							Вес [кг]
		[кВт]	[л.с.]	[кВт]	220-240 В	380-415 В	A	F	ØB	H	L1	L2	L3	
EH 3/2T	71	0,75	1	0,41	1,9	1,1	103	363	144	207	70	101	-	10,8
EH 3/3T	71	0,75	1	0,57	2,1	1,2	103	363	144	207	70	101	-	11
EH 3/4T	71	0,75	1	0,72	2,4	1,4	127	387	144	207	70	101	-	11,6
EH 3/5T	71	0,75	1	0,87	2,7	1,6	151	411	144	207	70	101	-	12
EH 3/6T	71	1,1	1,5	1,02	3,3	1,9	175	435	144	207	70	101	-	13,2
EH 3/7T	71	1,1	1,5	1,17	3,6	2,1	199	459	144	207	70	101	180	13,8
EH 3/8T	80	1,5	2	1,39	4,8	2,8	223	520	162	214	70	128	204	17,6
EH 3/9T	80	1,5	2	1,55	5,1	3,0	247	544	162	214	70	128	228	18,2

ГАБАРИТНЫЕ ЧЕРТЕЖИ

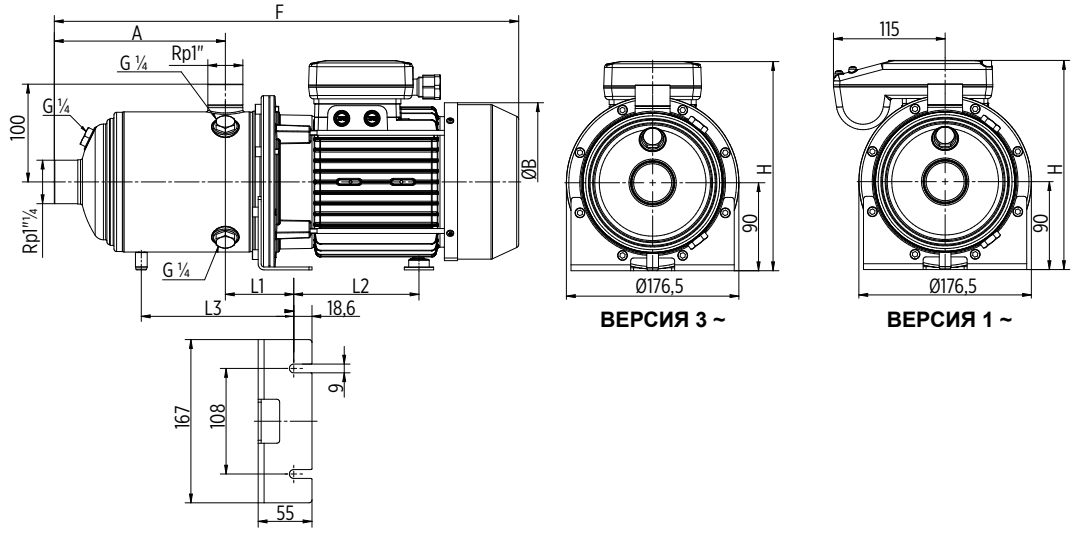

0030003IT 05/2017

E-Tech

EH 3 - ГРАФИКИ ПРОИЗВОДИТЕЛЬНОСТИ 50 ГЦ

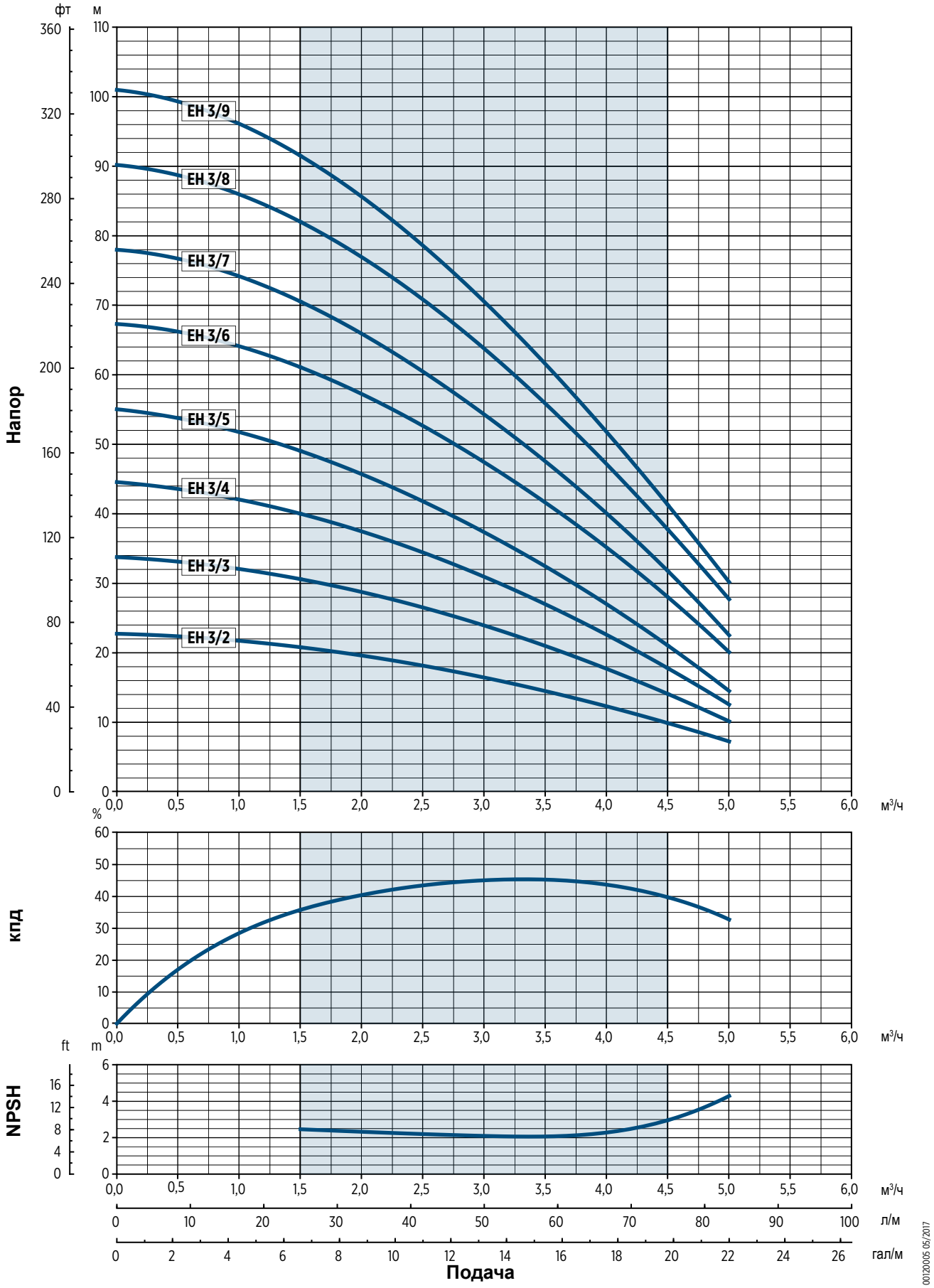

00120005 05/2017

Характеристики гидравлической системы удовлетворяют требованиям стандарта ISO 9906:2012, класс 3B

EH 5 - ТЕХНИЧЕСКИЕ ДАННЫЕ

ТЕХНИЧЕСКИЕ ДАННЫЕ ЭЛЕКТРОНАСОСА 1 ~

Модель насоса	ТИПОРАЗМЕР ДВИГАТЕЛЯ	НОМИНАЛЬНАЯ МОЩНОСТЬ ДВИГАТЕЛЯ		ПОТРЕБЛЯЕМАЯ МОЩНОСТЬ	Конденсатор 450V	ПОТРЕБЛЯЕМЫЙ ТОК [A]	Размеры [мм]							Вес [кг]
		[кВт]	[л.с.]	[кВт]	мкФ	220-240 В	A	F	ØB	H	L1	L2	L3	
EH 5/2	71	0,45	0,6	0,59	16	3,0	103	361	144	207	70	101	-	11,2
EH 5/3	71	0,55	0,75	0,81	16	3,9	103	361	144	207	70	101	-	11,4
EH 5/4	71	0,9	1,2	1,10	30	5,3	127	385	144	207	70	101	-	13,4
EH 5/5	71	1,1	1,5	1,32	30	6,2	151	409	144	207	70	101	-	14
EH 5/6	80	1,3	1,8	1,53	30	7,3	175	475	162	214	70	128	-	17,8
EH 5/7	80	1,5	2	1,74	30	8,2	199	499	162	214	70	128	180	18,2
EH 5/8	90	1,85	2,5	2,40	60	10,5	223	567	179	221	70	172	204	24,2
EH 5/9	90	2,2	3	2,59	60	11,4	247	592	179	221	70	172	228	24,8

ТЕХНИЧЕСКИЕ ДАННЫЕ ЭЛЕКТРОНАСОСА 3 ~

Модель насоса	ТИПОРАЗМЕР ДВИГАТЕЛЯ	НОМИНАЛЬНАЯ МОЩНОСТЬ ДВИГАТЕЛЯ		ПОТРЕБЛЯЕМАЯ МОЩНОСТЬ	ВХОДНОЙ ТОК [A]		Размеры [мм]							Вес [кг]
		[кВт]	[л.с.]	[кВт]	220-240 В	380-415 В	A	F	ØB	H	L1	L2	L3	
EH 5/2T	71	0,75	1	0,55	2,1	1,2	103	363	144	207	70	101	-	10,8
EH 5/3T	71	0,75	1	0,77	2,5	1,4	103	363	144	207	70	101	-	11
EH 5/4T	71	1,1	1,5	0,99	3,2	1,9	127	387	144	207	70	101	-	12,2
EH 5/5T	71	1,1	1,5	1,21	3,7	2,2	151	411	144	207	70	101	-	12,6
EH 5/6T	80	1,5	2	1,50	5,0	2,9	175	472	162	214	70	128	-	16,6
EH 5/7T	80	1,5	2	1,72	5,5	3,2	199	496	162	214	70	128	180	17
EH 5/8T	90	2,2	3	2,06	6,8	3,9	223	567	179	221	70	172	204	23
EH 5/9T	90	2,2	3	2,29	7,4	4,3	247	591	179	221	70	172	228	23,4

ГАБАРИТНЫЕ ЧЕРТЕЖИ

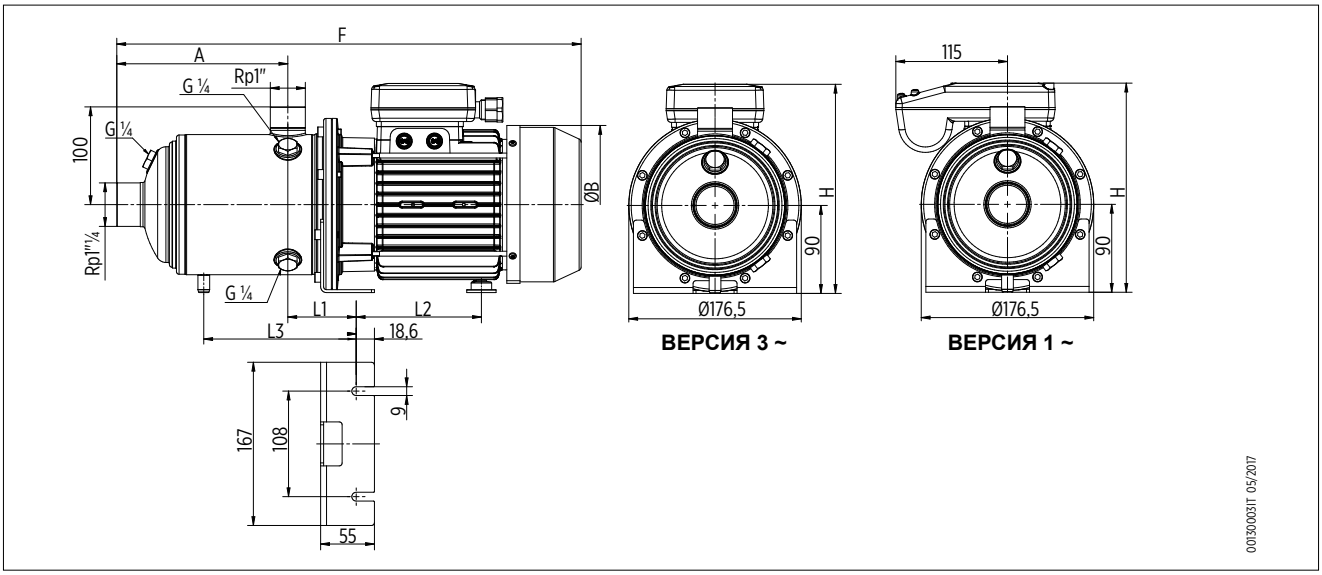

E-Tech

EH 5 - ГРАФИКИ ПРОИЗВОДИТЕЛЬНОСТИ 50 ГЦ

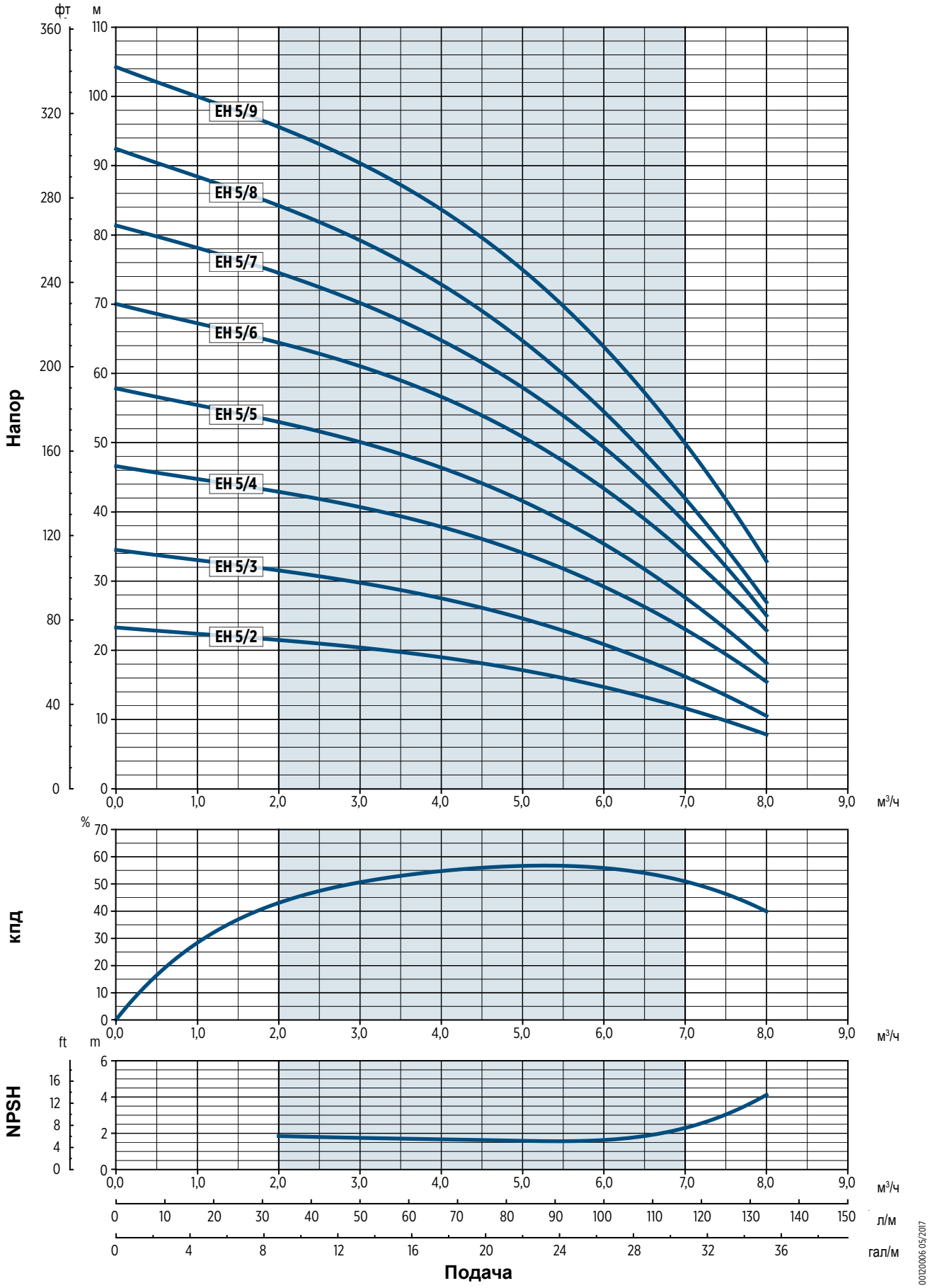

00120006 05/2017

Характеристики гидравлической системы удовлетворяют требованиям стандарта ISO 9906:2012, класс 3B

EH 9 - ТЕХНИЧЕСКИЕ ДАННЫЕ

ТЕХНИЧЕСКИЕ ДАННЫЕ ЭЛЕКТРОНАСОСА 1 ~

Модель насоса	ТИПОРАЗМЕР ДВИГАТЕЛЯ	НОМИНАЛЬНАЯ МОЩНОСТЬ ДВИГАТЕЛЯ		ПОТРЕБЛЯЕМАЯ МОЩНОСТЬ	Конденсатор 450V	ПОТРЕБЛЯЕМЫЙ ТОК [A]	Размеры [мм]							Вес [кг]
		[кВт]	[л.с.]	[кВт]	мкФ	220-240 В	A	F	ØB	H	L1	L2	L3	
EH 9/2	71	0,75	1	0,91	16	4,3	118	380	144	207	74	101	-	11,6
EH 9/3	71	1,1	1,5	1,35	30	6,3	118	380	144	207	74	101	-	13,2
EH 9/4	80	1,5	2	1,74	30	8,2	148	452	162	214	74	128	-	17
EH 9/5	90	2,2	3	2,51	60	11,1	178	527	179	221	74	172	-	23
EH 9/6	90	2,2	3	2,89	60	12,7	208	557	179	221	74	172	192	23,8
EH 9/7	90	2,2	3	3,30	60	14,5	238	587	179	221	74	172	222	24,4

ТЕХНИЧЕСКИЕ ДАННЫЕ ЭЛЕКТРОНАСОСА 3 ~

Модель насоса	ТИПОРАЗМЕР ДВИГАТЕЛЯ	НОМИНАЛЬНАЯ МОЩНОСТЬ ДВИГАТЕЛЯ		ПОТРЕБЛЯЕМАЯ МОЩНОСТЬ	ПОТРЕБЛЯЕМЫЙ ТОК [A]		Размеры [мм]							Вес [кг]
		[кВт]	[л.с.]	[кВт]	220-240 В	380-415 В	A	F	ØB	H	L1	L2	L3	
EH 9/2T	71	0,75	1	0,87	2,7	1,6	118	382	144	207	74	101	-	11,2
EH 9/3T	71	1,1	1,5	1,24	3,8	2,2	118	382	144	207	74	101	-	12
EH 9/4T	80	1,5	2	1,70	5,5	3,2	148	449	162	214	74	128	-	15,8
EH 9/5T	90	2,2	3	2,20	7,1	4,1	178	526	179	221	74	172	-	21,8
EH 9/6T	90	2,2	3	2,61	8,2	4,7	208	556	179	221	74	172	192	22,4
EH 9/7T	90	3	4	3,08	9,5	5,5	238	621	179	221	74	172	222	26
EH 9/8T	90	3	4	3,49	10,4	6,0	268	651	179	221	74	172	252	26,6

ГАБАРИТНЫЕ ЧЕРТЕЖИ

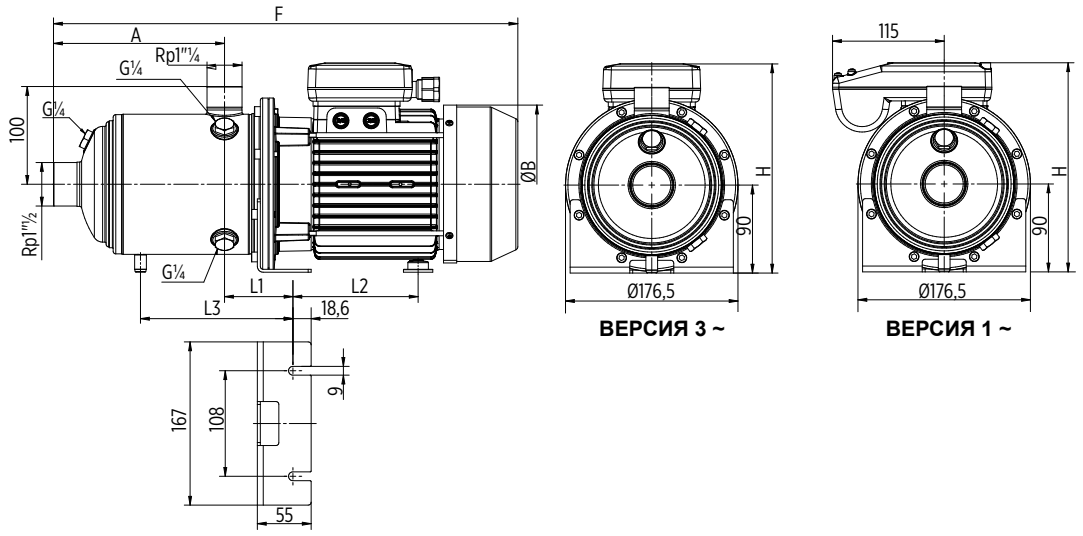

0013000 4IT 05/2014

E-Tech

EH 9 - ГРАФИКИ ПРОИЗВОДИТЕЛЬНОСТИ 50 ГЦ

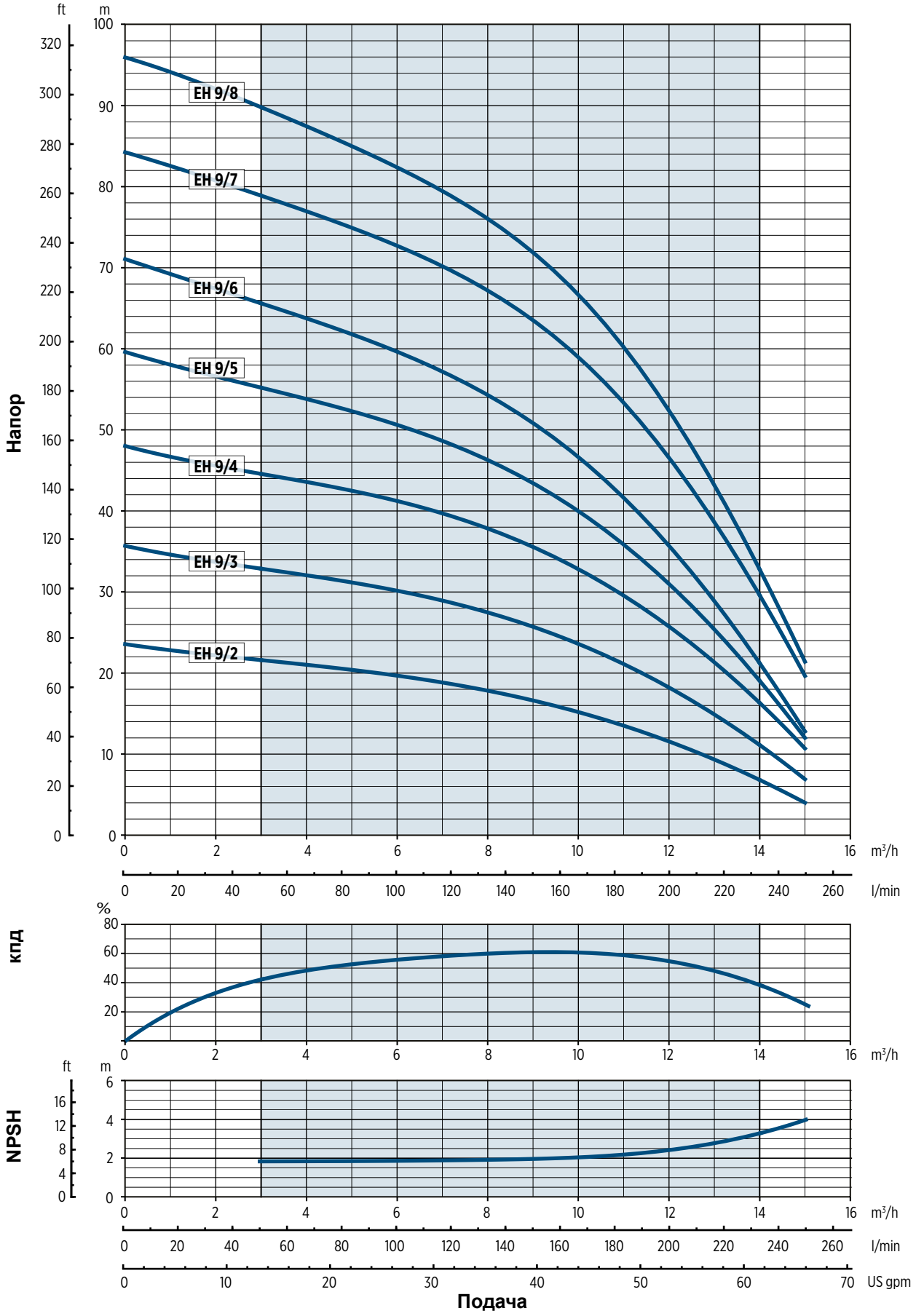

00120007 05/2017

Характеристики гидравлической системы удовлетворяют требованиям стандарта ISO 9906:2012, класс 3B

EH 15 - ТЕХНИЧЕСКИЕ ДАННЫЕ

ТЕХНИЧЕСКИЕ ДАННЫЕ ЭЛЕКТРОНАСОСА 1 ~

Модель насоса	РАЗМЕР ДВИГАТЕЛЯ	НОМИНАЛЬНАЯ МОЩНОСТЬ ДВИГАТЕЛЯ		ПОТРЕБЛЯЕМАЯ МОЩНОСТЬ	Конденс. 450V	ПОТРЕБЛЯЕМЫЙ ТОК [A]	Размеры [мм]											Вес [кг]
		[кВт]	[л.с.]	[кВт]	мкФ	220-240 В	A	F	ØB	H	H1	L1	L2	L3	M	N	N1	
EH 15/2	80	1,5	2	1,63	30	7,7	144	488	162	224	100	113	129	-	-	-	-	20,2
EH 15/3	90	2,2	3	2,74	60	12,1	144	533	179	231	100	113	173	-	-	-	-	25,4

ТЕХНИЧЕСКИЕ ДАННЫЕ ЭЛЕКТРОНАСОСА 3 ~

Модель насоса	РАЗМЕР ДВИГАТЕЛЯ	НОМИНАЛЬНАЯ МОЩНОСТЬ ДВИГАТЕЛЯ		ПОТРЕБЛЯЕМАЯ МОЩНОСТЬ	ПОТРЕБЛЯЕМЫЙ ТОК [A]			Размеры [мм]											Вес [кг]
		[кВт]	[л.с.]	[кВт]	220-240 В	380-415 В	660-690 В	A	F	ØB	H	H1	L1	L2	L3	M	N	N1	
EH 15/2T	80	1,5	2	1,60	5,3	3,0	-	144	485	162	224	100	113	129	-	-	-	-	18,8
EH 15/3T	90	2,2	3	2,45	7,8	4,5	-	144	532	179	231	100	113	173	-	-	-	-	24,4
EH 15/4T	90	3	4	3,28	9,9	5,7	-	192	615	179	231	100	113	173	-	-	-	-	28,6
EH 15/5T	100	4	5,5	4,09	-	7,0	4,1	240	670	194	246	100	150	-	279	170	160	192	37
EH 15/6T	112	5,5	7,5	4,95	-	9,3	5,4	288	732	218	263	112	152	-	329	180	190	220	46,2
EH 15/7T	112	5,5	7,5	5,71	-	10,3	6,0	336	780	218	263	112	152	-	377	180	190	220	47,6

ГАБАРИТНЫЕ ЧЕРТЕЖИ

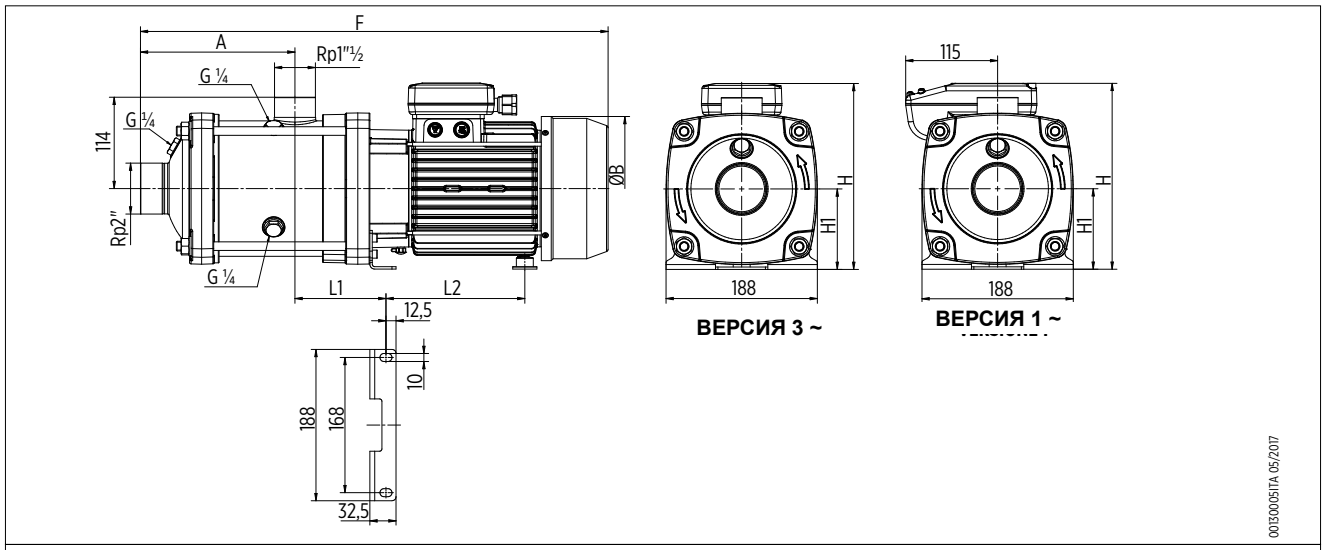

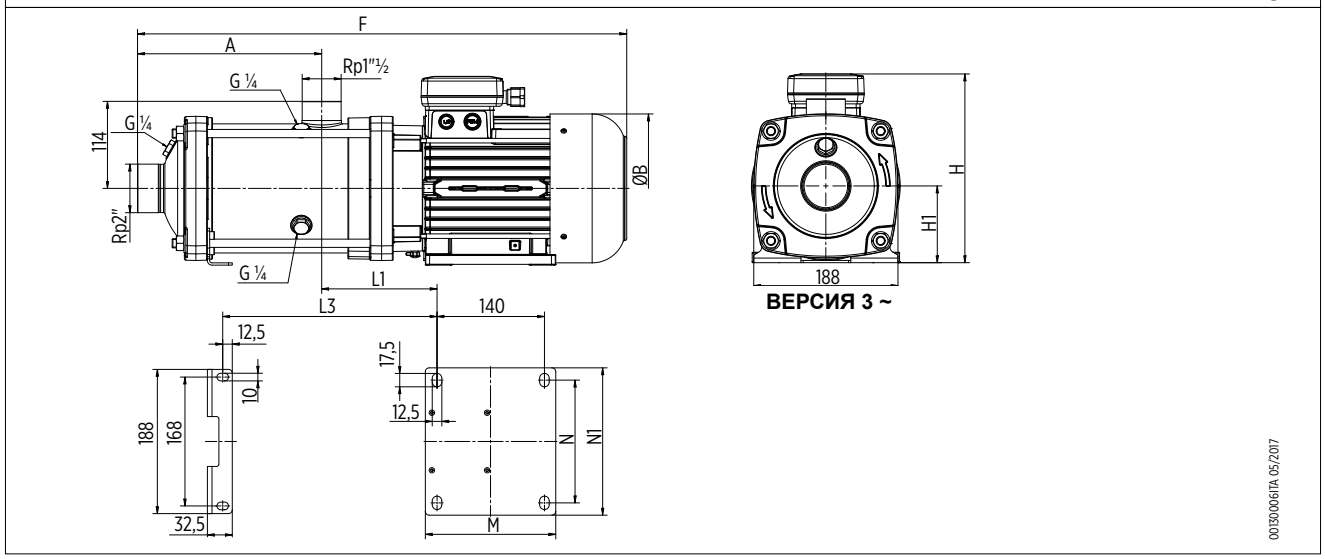

E-Tech

EH 15 - ГРАФИКИ ПРОИЗВОДИТЕЛЬНОСТИ 50 ГЦ

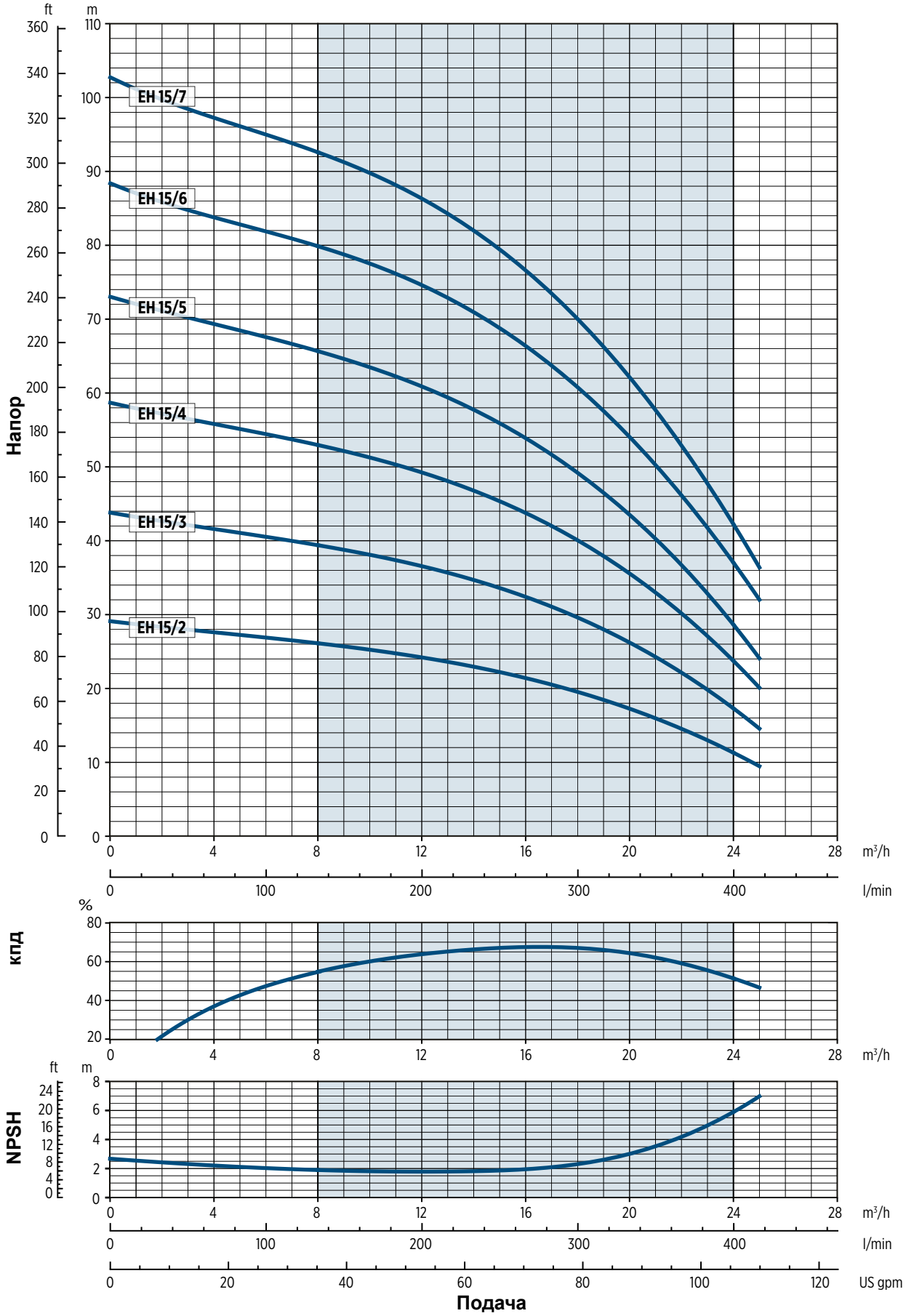

0012000805/2017

Характеристики гидравлической системы удовлетворяют требованиям стандарта ISO 9906:2012, класс 3B

EH 20 - ТЕХНИЧЕСКИЕ ДАННЫЕ

ТЕХНИЧЕСКИЕ ДАННЫЕ ЭЛЕКТРОНАСОСА 1 ~

Модель насоса	РАЗМЕР ДВИГАТЕЛЯ	НОМИНАЛЬНАЯ МОЩНОСТЬ ДВИГАТЕЛЯ		ПОТРЕБЛЯЕМАЯ МОЩНОСТЬ	Конденс. 450V	ПОТРЕБЛЯЕМЫЙ ТОК [A]	Размеры [мм]											Вес [кг]
		[кВт]	[л.с.]	[кВт]	мкФ	220-240 В	A	F	ØB	H	H1	L1	L2	L3	M	N	N1	
EH 20/2	90	2,2	3	2,59	60	11,4	144	533	179	231	100	113	173	-	-	-	-	25,2

ТЕХНИЧЕСКИЕ ДАННЫЕ ЭЛЕКТРОНАСОСА 3 ~

Модель насоса	РАЗМЕР ДВИГАТЕЛЯ	НОМИНАЛЬНАЯ МОЩНОСТЬ ДВИГАТЕЛЯ		ПОТРЕБЛЯЕМАЯ МОЩНОСТЬ	ПОТРЕБЛЯЕМЫЙ ТОК [A]			Размеры [мм]											Вес [кг]
		[кВт]	[л.с.]	[кВт]	220-240 В	380-415 В	660-690 В	A	F	ØB	H	H1	L1	L2	L3	M	N	N1	
EH 20/2T	90	2,2	3	2,29	7,4	4,3	-	144	532	179	231	100	113	173	-	-	-	-	24,2
EH 20/3T	90	3	4	3,43	10,3	5,9	-	144	567	179	231	100	113	173	-	-	-	-	27,2
EH 20/4T	100	4	5,5	4,53	-	7,7	4,4	192	622	194	246	100	150	-	231	170	160	192	35,8
EH 20/5T	112	5,5	7,5	5,69	-	10,3	6,0	240	684	218	263	112	152	-	281	180	190	220	45

ГАБАРИТНЫЕ ЧЕРТЕЖИ

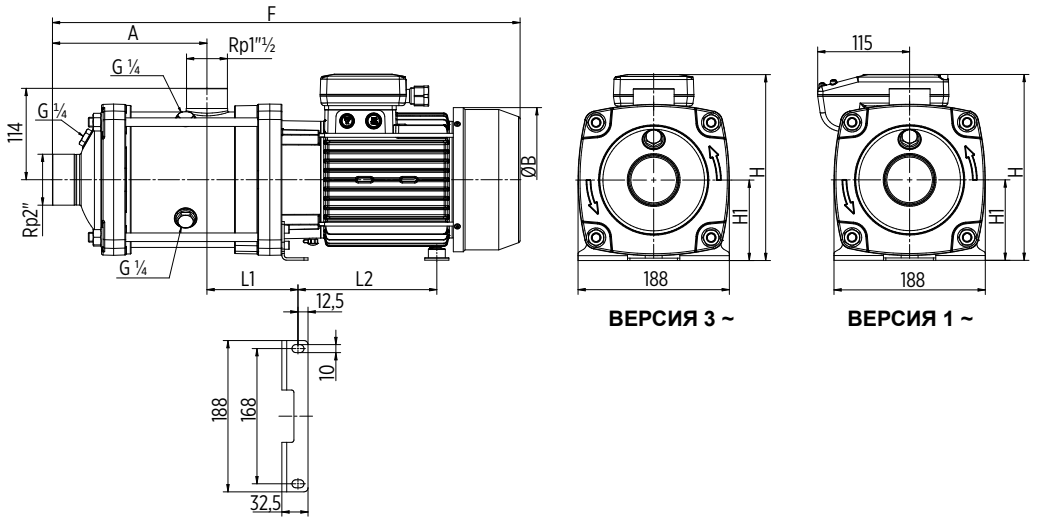

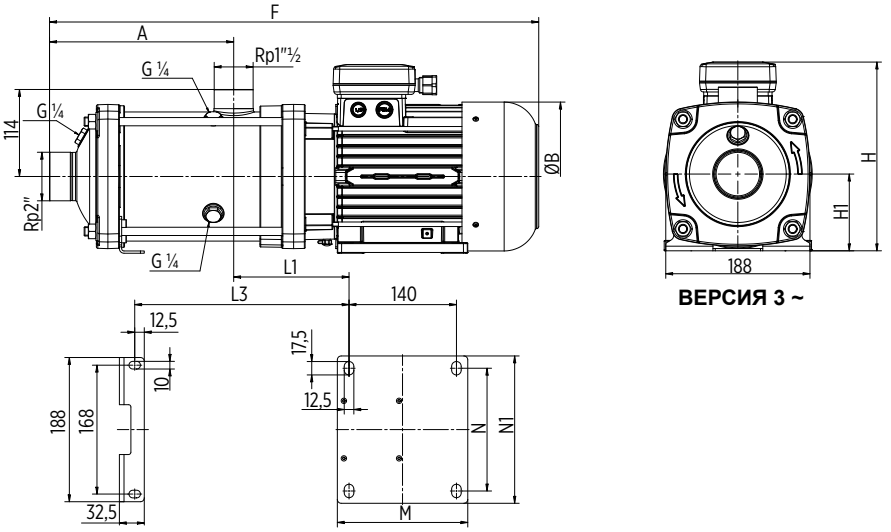

E-Tech

EH 20 - ГРАФИКИ ПРОИЗВОДИТЕЛЬНОСТИ 50 ГЦ

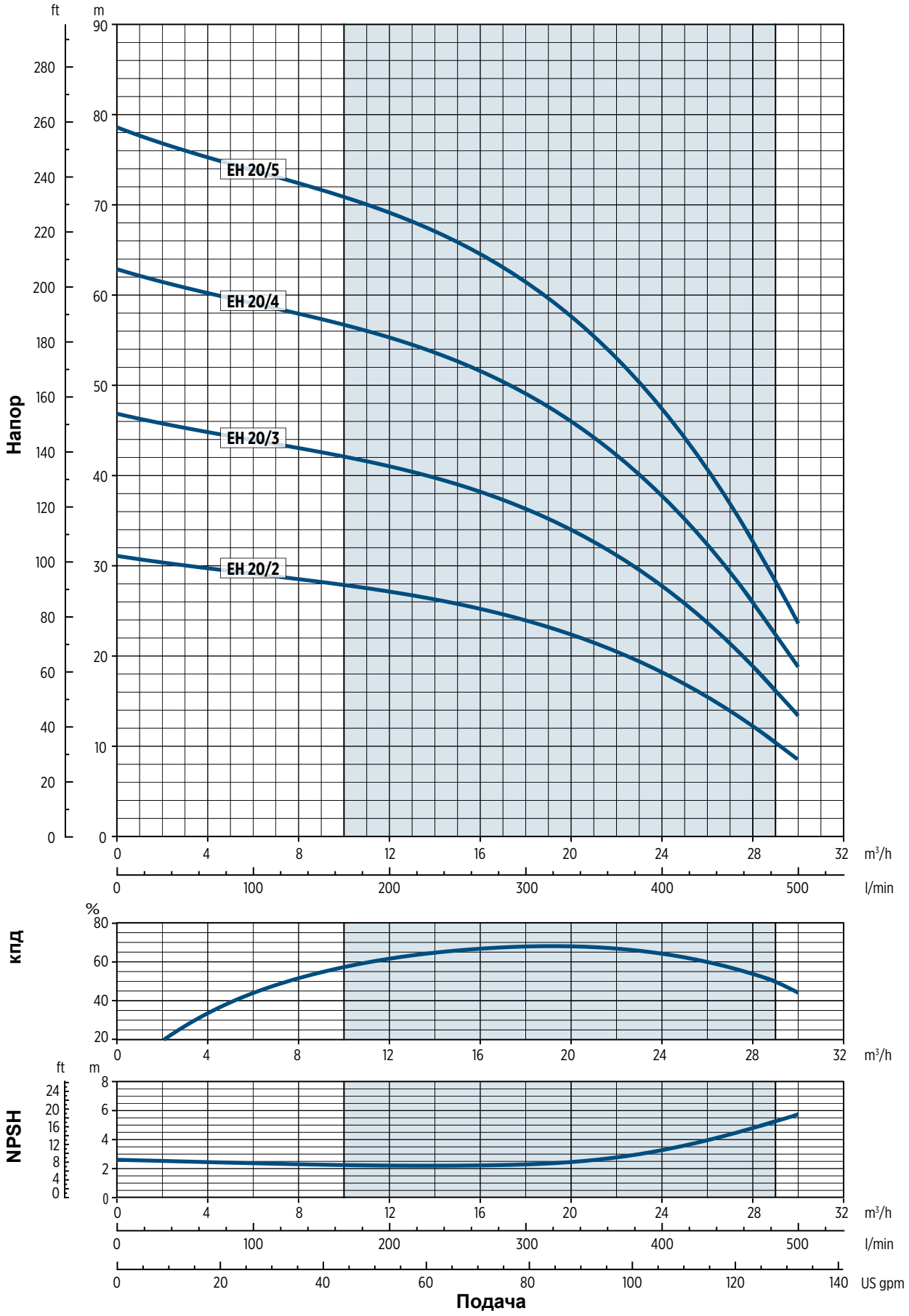

Характеристики гидравлической системы удовлетворяют требованиям стандарта ISO 9906:2012, класс 3B

00120009 05/2017

Серия EHsp
Технические данные и
Графики производительности

EHsp 3 - ТЕХНИЧЕСКИЕ ДАННЫЕ

ТЕХНИЧЕСКИЕ ДАННЫЕ ЭЛЕКТРОНАСОСА 1 ~

Модель насоса	ТИПОРАЗМЕР ДВИГАТЕЛЯ	НОМИНАЛЬНАЯ МОЩНОСТЬ ДВИГАТЕЛЯ		ПОТРЕБЛЯЕМАЯ МОЩНОСТЬ	Конденсатор 450V	ПОТРЕБЛЯЕМЫЙ ТОК [A]	Размеры [мм]		Вес [кг]
		[кВт]	[л.с.]	[кВт]	мкФ	220-240 В	A	F	
EHsp 3/4	71	0,55	0,75	0,79	16	3,8	175	433	12,6
EHsp 3/5	71	0,75	1	0,95	16	4,5	199	457	13

ТЕХНИЧЕСКИЕ ДАННЫЕ ЭЛЕКТРОНАСОСА 3 ~

Модель насоса	ТИПОРАЗМЕР ДВИГАТЕЛЯ	НОМИНАЛЬНАЯ МОЩНОСТЬ ДВИГАТЕЛЯ		ПОТРЕБЛЯЕМАЯ МОЩНОСТЬ	ПОТРЕБЛЯЕМЫЙ ТОК [A]	Размеры [мм]		Вес [кг]
		[кВт]	[л.с.]	[кВт]	220-240 В	A	F	
EHsp 3/4 T	71	0,75	1	0,75	2,4	175	435	12,2
EHsp 3/5 T	71	0,75	1	0,91	2,8	199	459	12,8

ГАБАРИТНЫЕ ЧЕРТЕЖИ

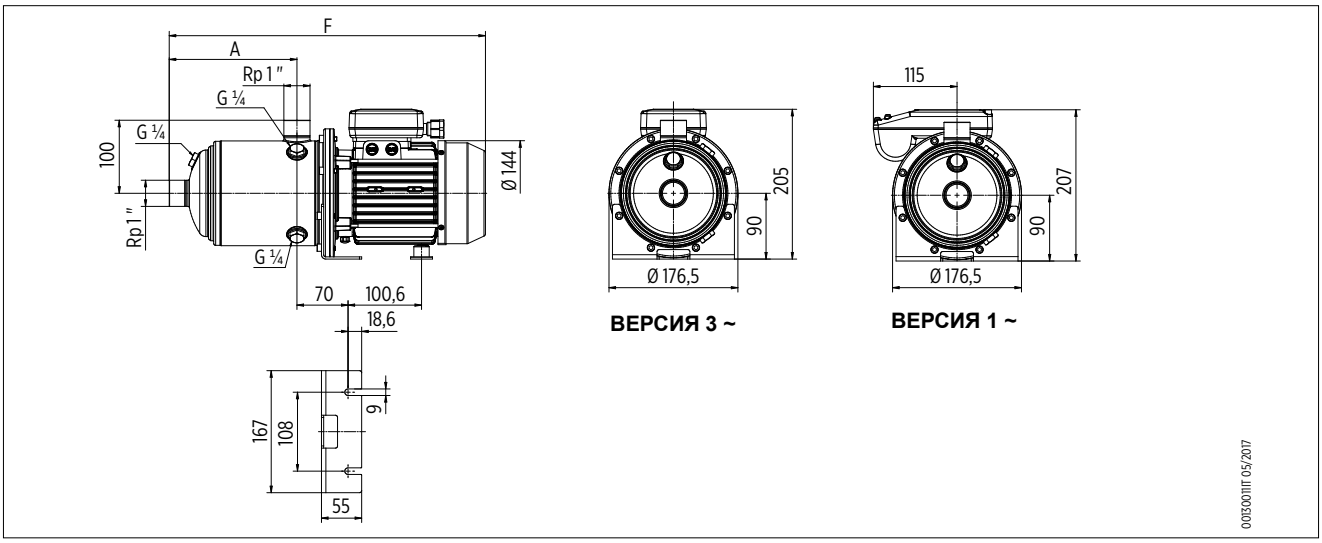

E-Tech

EHsp 3 - ГРАФИКИ ПРОИЗВОДИТЕЛЬНОСТИ 50 ГЦ

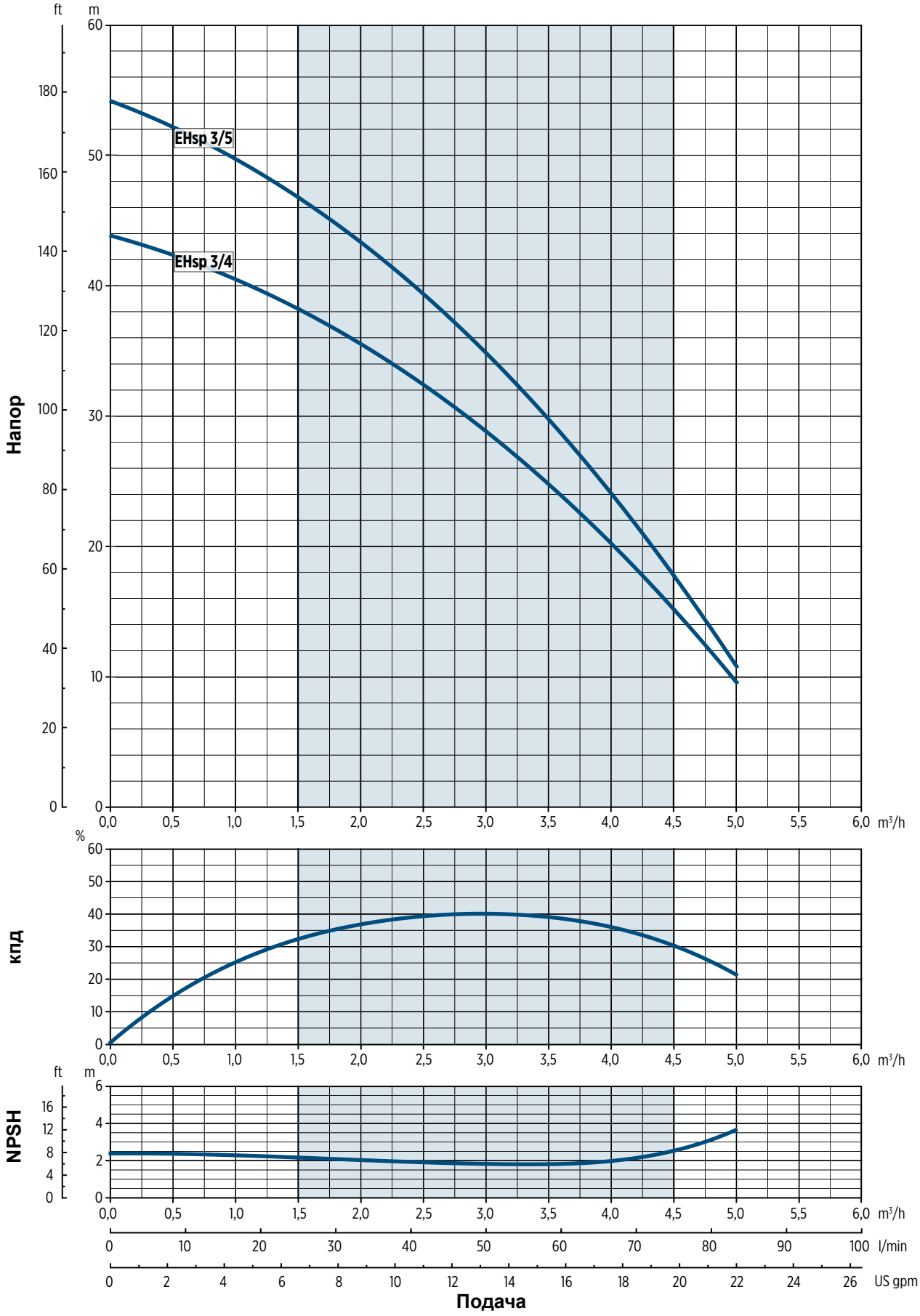

00120001 05/2017

Характеристики гидравлической системы удовлетворяют требованиям стандарта ISO 9906:2012, класс 3B

EHsp 5 - ТЕХНИЧЕСКИЕ ДАННЫЕ

ТЕХНИЧЕСКИЕ ДАННЫЕ ЭЛЕКТРОНАСОСА 1 ~

Модель насоса	ТИПОРАЗМЕР ДВИГАТЕЛЯ	НОМИНАЛЬНАЯ МОЩНОСТЬ ДВИГАТЕЛЯ		ПОТРЕБЛЯЕМАЯ МОЩНОСТЬ	Конденсатор 450V	ПОТРЕБЛЯЕМЫЙ ТОК [A]	Размеры [мм]		Вес [кг]
		[кВт]	[л.с.]	[кВт]	мкФ	220-240 В	A	F	
EHsp 5/4	71	0,9	1,2	1,10	30	5,3	175	433	14
EHsp 5/5	71	1,1	1,5	1,31	30	6,1	199	457	14,4

ТЕХНИЧЕСКИЕ ДАННЫЕ ЭЛЕКТРОНАСОСА 3 ~

Модель насоса	ТИПОРАЗМЕР ДВИГАТЕЛЯ	НОМИНАЛЬНАЯ МОЩНОСТЬ ДВИГАТЕЛЯ		ПОТРЕБЛЯЕМАЯ МОЩНОСТЬ	ПОТРЕБЛЯЕМЫЙ ТОК [A]	Размеры [мм]		Вес [кг]
		[кВт]	[л.с.]	[кВт]	220-240 В	A	F	
EHsp 5/4 T	71	1,1	1,5	0,99	3,2	175	435	12,8
EHs 5/5 T	71	1,1	1,5	1,20	3,7	199	459	13,4

ГАБАРИТНЫЕ ЧЕРТЕЖИ

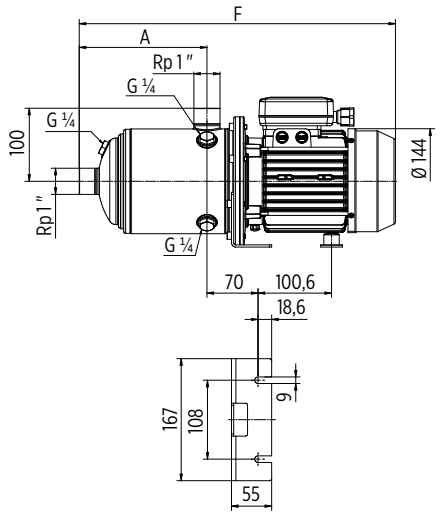

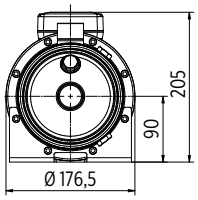

ВЕРСИЯ 3 ~

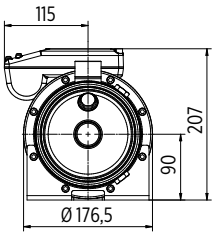

ВЕРСИЯ 1 ~

001300111T 05/2017

E-Tech

EHsp 5 - ГРАФИКИ ПРОИЗВОДИТЕЛЬНОСТИ 50 ГЦ

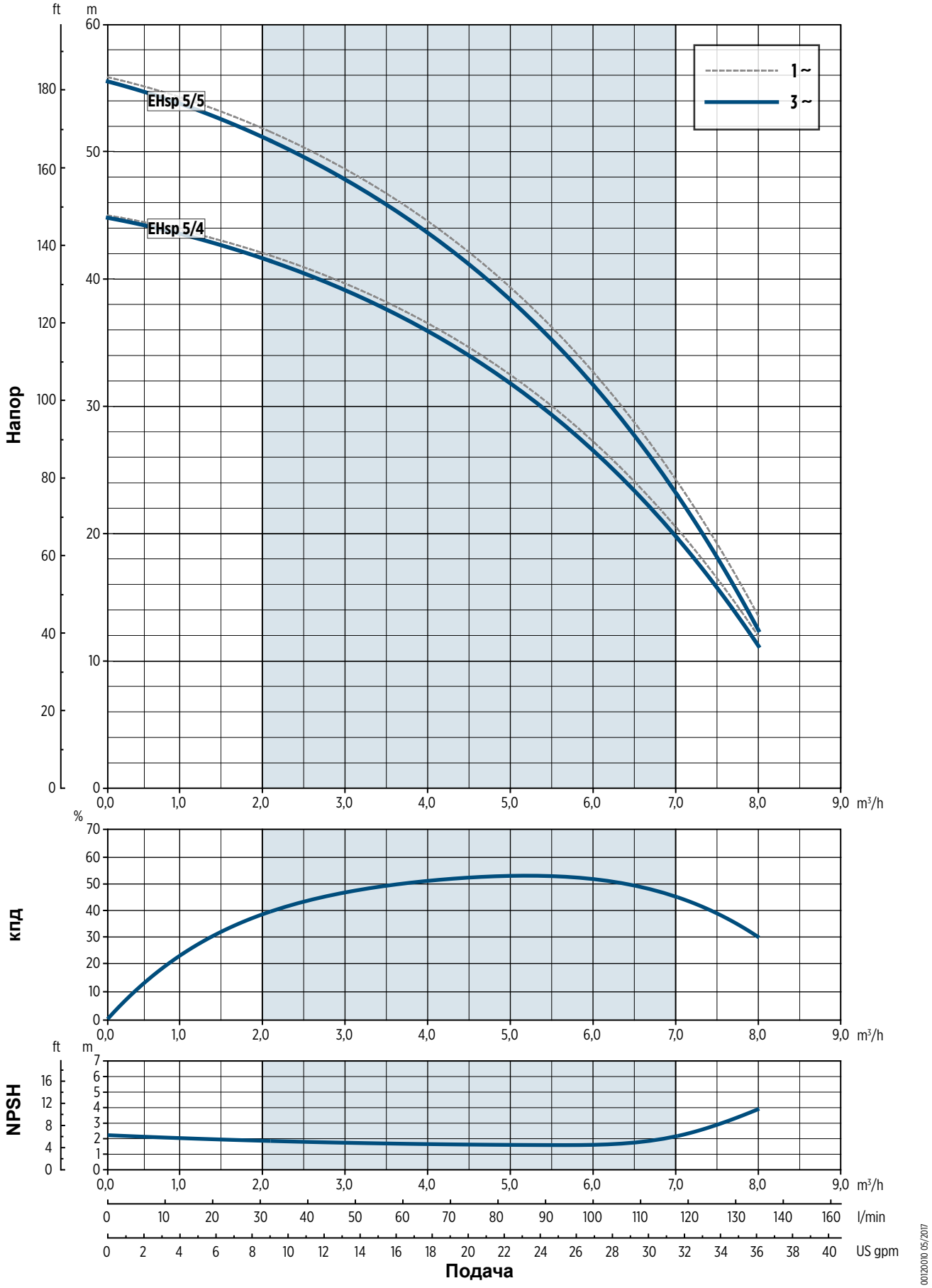

00120010 05/2017

Характеристики гидравлической системы удовлетворяют требованиям стандарта ISO 9906:2012, класс 3B

ПРИМЕЧАНИЯ

Franklin Electric

Franklin Electric S.r.l
Via Asolo, 7 - 36031 Dueville (Vicenza) - ITALY
Тел.: +39 0444 361114 - Факс: +39 0444 365247
E-mail: sales.it@fele.com

Single member - Company subject to the control and coordination of Franklin Electric Co., Inc.

Franklin Electric S.r.l. оставляет за собой право вносить изменения в характеристики изделий без предварительного предупреждения

franklinwater.eu

00103890 RU_REV02_09/2019